olivetti

Servizio Tecnico Assistenza Clienti

EDITOR 3 - EDITOR 3C

CATALOGO DELLE PARTI DI RICAMBIO

O L I V E T T I

Servizio Tecnico Assistenza Clienti

Catalogo delle parti di ricambio

Catalogue des pièces de rechange

Spare parts catalogue

Ersatzteilkatalog

Catálogo de piezas de repuesto

Catálogo das peças

EDITOR 3

EDITOR 3C

Pubblicazione interna riservata

Printed in Italy (Marzo 1970)

Edizione provvisoria

3868305 W

Dati tecnici . . . . . pag. 9

EDITOR 3 . . . . . pag. 13

Copertura . . . . . pag. 15
Incastellatura . . . . . pag. 19
Tastiera . . . . . pag. 21
Cinematico di scrittura - Regolatocco . . . pag. 23
Tasti morti . . . . . pag. 27
Innesto scrittura - Regolatore di battuta
Disattivazione tastiera . . . . . pag. 31
Scappamento - Cremagliera . . . . . pag. 33
Piastra portamartelletti . . . . . pag. 37
Trasportatore . . . . . pag. 41
Spaziatore . . . . . pag. 43
Avanzamento ed inversione nastro . . . . . pag. 45
Bicolore - Sollevanastro . . . . . pag. 47
Ritorno di un passo . . . . . pag. 49
Avanzamento di mezzo passo . . . . . pag. 51
Ritorno elettrico del carrello . . . . . pag. 53
Frizione per ritorno elettrico
Ammortizzatore . . . . . pag. 55
Molla di carica - Freno del tabulatore . . . pag. 57
Guida fissa - Campanello . . . . . pag. 59
Guida mobile - Spostamento in profondità
del rullo . . . . . pag. 61

Copertura del carrello . . . . . pag. 65
Guida carta anteriori . . . . . pag. 69
Premicarta . . . . . pag. 71
Rullo - Frizione - Manopole . . . . . pag. 75
Interlinea . . . . . pag. 79
Libera carrello . . . . . pag. 81
Libera margine . . . . . pag. 83
Marginatori . . . . . pag. 85
Impostazione marginatori . . . . . pag. 89
Incolonnatore . . . . . pag. 91
Impostazione e annullamento stop . . . . . pag. 95
Bloccaggi . . . . . pag. 99
Trasmissione - Innesto centrifugo. . . . . pag. 101
Interruttore . . . . . pag. 103
Motore . . . . . pag. 105

EDITOR 3C . . . . . pag. 115

Supporto della bobina sinistra - Pannello
frontale della copertura . . . . . pag. 117
Avanzamento nastro . . . . . pag. 119
Sollevamento alternato del nastro . . . . pag. 121

Indice generale delle parti . . . . . pag. 123

TABLE DES MATIERES

Données techniques . . . . . page 9

EDITOR 3 . . . . . page 13

Carrosserie . . . . . page 15
Bâti . . . . . page 19
Clavier . . . . . page 21
Cinématique d'écriture - Régleur de la frappe . page 23
Touches mortes . . . . . page 27
Insertion de l'écriture - Régleur de la frappe - Neutralisation du clavier . . . . . page 31
Echappement - Crémaillère . . . . . page 33
Segment . . . . . page 37
Transporteur . . . . . page 41
Espacement . . . . . page 43
Avancement et inversion du ruban . . . . . page 45
Bicolore - Soulève ruban . . . . . page 47
Rappel arrière . . . . . page 49
Avancement d'un demi pas . . . . . page 51
Retour électrique du chariot . . . . . page 53
Friction pour retour électrique
Amortisseur . . . . . page 55
Ressort de charge - Frein . . . . . page 57
Guide fixe - Sonnette . . . . . page 59
Guide mobile - Réglage du rouleau . . . . . page 61
Couverture du chariot . . . . . page 65
Guides papier antérieurs . . . . . page 69
Presse papier . . . . . page 71
Rouleau - Embrayage - Poignées . . . . . page 75
Interligne . . . . . page 79
Libération du chariot . . . . . page 81
Libère marge . . . . . page 83
Margeurs . . . . . page 85
Positionnement des margeurs . . . . . page 89
Mise en colonne . . . . . page 91
Positionnement et annulation des stops . . . page 95
Blocages . . . . . page 99
Transmission - Embrayage centrifuge . . . . . page 101
Interrupteur . . . . . page 103
Moteur . . . . . page 105

EDITOR 3 C . . . . . page 115

Support de la bobine gauche - Panneau frontal du couvercle . . . . . page 117
Avancement du ruban . . . . . page 119
Soulèvement alternatif du ruban . . . . . page 121

Liste générale des pièces . . . . . page 123

CONTENTS

Technical data . . . . . page 9

EDITOR 3 . . . . . page 13

Casing . . . . . page 15
Frame . . . . . page 19
Keyboard . . . . . page 21
Printing mechanism - Touch tuning control . . page 23
Dead keys . . . . . page 27
Printing insertion - Typing regulator
Keyboard deactivation . . . . . page 31
Escapement - Rack . . . . . page 33
Segment . . . . . page 37
Shift mechanism . . . . . page 41
Spacer . . . . . page 43
Ribbon drive and reverse . . . . . page 45
Bi-colour - Ribbon drive . . . . . page 47
Back spacer . . . . . page 49
Half space advance . . . . . page 51
Carriage electric return . . . . . page 53
Electric return friction - Shock absorber. . page 55
Main spring - Brake . . . . . page 57
Outer carriage - Bell . . . . . page 59
Inner carriage - Platen adjustment . . . . . page 61
Carriage cover . . . . . page 65
Front paper guides . . . . . page 69
Paper feed rolls . . . . . page 71
Platen - Clutch - Platen knobs . . . . . page 75
Line spacing . . . . . page 79
Carriage release . . . . . page 81
Margin release . . . . . page 83
Margin stop . . . . . page 85
Setting of the margin stop . . . . . page 89
Single bar tabulator . . . . . page 91
Stop setting and clearing mechanism . . . . page 95
Lockings . . . . . page 99
Transmission - Centrifugal clutch . . . . . page 101
Switch . . . . . page 103
Motor . . . . . page 105

EDITOR 3 C . . . . . page 115

Left spool support - Cover front panel. . . page 117
Ribbon drive . . . . . page 119
Ribbon alternative lifting . . . . . page 121

General list of the parts . . . . . page 123

I N H A L T S V E R Z E I C H N I S

Technische Angaben . . . . . Seite 9

EDITOR 3 . . . . . Seite 13

Gehäuse . . . . . Seite 15
Gestell . . . . . Seite 19
Tastenfeld . . . . . Seite 21
Schriftshebeltrieb - Einstellung des Anschlages . . . . . Seite 23
Tottasten . . . . . Seite 27
Schriftkupplung - Anschlagsregler
Tastatursperre . . . . . Seite 31
Schaltung - Zahnstange . . . . . Seite 33
Typenhebelsegment . . . . . Seite 37
Umschaltung . . . . . Seite 41
Zwischenraumtaste . . . . . Seite 43
Farbbandvorschub und Umkehrung der Farbbandbewegung . . . . . Seite 45
Farbbandzonenschaltung - Farbbandheber . . Seite 47
Rückstellung um einen Schritt . . . . . Seite 49
Verstellung um einen halben Schritt . . . Seite 51
Elektrischer Wagenrücklauf . . . . . Seite 53
Kupplung für den elektrischen Wagenrücklauf - Dämpfung . . . . . Seite 55
Wagenzugfeder - Bremse . . . . . Seite 57
Feste Wagenführung - Klingel . . . . . Seite 59
Beweglicher Wagen - Einstellung der Walze . Seite 61
Abdeckung des Wagens . . . . . Seite 65
Vordere Papierführungen . . . . . Seite 69
Papierandrückrollen . . . . . Seite 71
Schreibwalze - Steckwalze - Walzenknopfen. Seite 75
Zeilenschaltung . . . . . Seite 79
Wagenauslösung . . . . . Seite 81
Randlöser . . . . . Seite 83
Randsteller . . . . . Seite 85
Setzen des Randstellers . . . . . Seite 89
Kolonnensteller . . . . . Seite 91
Setzen und Rückschaltung der Anschlage . . Seite 95
Sperrungen . . . . . Seite 99
Übertragung - Zentrifugal Kupplung . . . . Seite 101
Wagenauslösung . . . . . Seite 103
Motor . . . . . Seite 105

EDITOR 3 C . . . . . Seite 115

Träger der linken Spule - Vorderes Gehäuseteil . . . . . Seite 117
Farbbandvorschub . . . . . Seite 119
Hebung des Farbbandes . . . . . Seite 121

Komplettes Verzeichnis der Teile . . . . . Seite 123

Datos técnicos . . . . . pág. 9

EDITOR 3 . . . . . pág. 13

Carrocería . . . . . pág. 15
Armazón . . . . . pág. 19
Teclado . . . . . pág. 21
Cinemático de escritura - Regulación del toque . . . . . pág. 23
Teclas muertas . . . . . pág. 27
Acoplamiento de la escritura - Regulador de la pulsación - Desactivación del teclado. . . pág. 31
Escape - Cremallera . . . . . pág. 33
Segmento porta tipos . . . . . pág. 37
Transportador . . . . . pág. 41
Espaciador . . . . . pág. 43
Avance e inversión de la cinta . . . . . pág. 45
Bicolor - Elevacinta . . . . . pág. 47
Retroceso de un paso . . . . . pág. 49
Avance de medio paso . . . . . pág. 51
Retorno eléctrico del carro . . . . . pág. 53
Fricción para retroceso eléctrico
Amortiguador . . . . . pág. 55
Muelle de carga - Freno . . . . . pág. 57
Guía fija - Timbre . . . . . pág. 59
Guía móvil - Regulación del rodillo . . . . pág. 61
Tapa del carro . . . . . pág. 65
Guíapapel anteriores . . . . . pág. 69
Pisa papel . . . . . pág. 71
Rodillo - Embrague - Pomos . . . . . pág. 75
Interlineación . . . . . pág. 79
Sueltacarro . . . . . pág. 81
Sueltamargen . . . . . pág. 83
Marginadores . . . . . pág. 85
Ajuste de los marginadores . . . . . pág. 89
Encolumnador . . . . . pág. 91
Impostación y anulación de los topes . . . pág. 95
Bloqueos . . . . . pag. 99
Transmisión - Embrague centrífugo . . . . pág. 101
Interruptor . . . . . pág. 103
Motor. . . . . pág. 105

EDITOR 3C . . . . . pág. 115

Soporte de la bobina izquierda - Panel frontal de la cubierta . . . . . pág. 117
Avance de la cinta . . . . . pág. 119
Elevación alternativa de la cinta . . . . pág. 121

Lista general de las piezas . . . . . pág. 123

I N D I C E

Dados técnicos . . . . . pág. 9

EDITOR 3 . . . . . pág. 13

Carrocería . . . . . pág. 15
Encasteladura . . . . . pág. 19
Teclado . . . . . pág. 21
Cinemático da escrita - Regulador de toque . pág. 23
Teclas mortas . . . . . pág. 27
Partida da escrita - Regulador da batida
Desativação do teclado . . . . . pág. 31
Escape - Cremalheira . . . . . pág. 33
Chapa porta marteletes . . . . . pág. 37
Transportador . . . . . pág. 41
Espaçador . . . . . pág. 43
Avançamento e inversão da fita . . . . . pág. 45
Bicolor - Levanta fita . . . . . pág. 47
Retorno de um passo . . . . . pág. 49
Avançamento de meio passo . . . . . pág. 51
Retorno elétrico do carro . . . . . pág. 53
Fricção para retôrno elétrico
Amortizador . . . . . pág. 55
Mola de carregamento - Freio . . . . . pág. 57
Guia fixa - Campaínha . . . . . pág. 59
Guia móvel - Regulação do rôlo . . . . . pág. 61
Cobertura do carro . . . . . pág. 65
Guia-papel anteriores . . . . . pág. 69
Aperta papel . . . . . pág. 71
Rôlo - Fricção - Manoplas . . . . . pág. 75
Entrelinha . . . . . pág. 79
Solta-carro . . . . . pág. 81
Solta margem . . . . . pág. 83
Margeadores . . . . . pág. 85
Impostação margeador . . . . . pág. 89
Encolunador . . . . . pág. 91
Impostação margeador . . . . . pág. 95
Bloqueios . . . . . pág. 99
Transmissão - Embreagem centrífuga . . . . . pág. 101
Interruptor . . . . . pág. 103
Motor . . . . . pág. 105

EDITOR 3C . . . . . pág. 115

Suporte da bobina esquerda - Painel
frontal da cobertura . . . . . pág. 117
Avançamento da fita . . . . . pág. 119
Elevação alternativa da fita . . . . . pág. 121

Lista geral das peças . . . . . pág. 123

Dati tecnici
Données techniques
Technical data
Technische Angaben
Datos técnicos
Dados técnicos

Spaziatura Espacement Spacing Zwischenraum Espaciado Espaçamento	1/12" (mm 2,117) 1/10" (mm 2,54) mm 2,3 mm 2,6					
Trasporto Transport Shift Umschaltung Transporte Transporte	mm 8					
Interlinea Interligne Line spacing Zeilenschaltung Intelínea Intelinha			Normale (mm)	Inglese (mm)	Ruys (mm)	Zurigo (mm)
	Posizione Position Position Stellung Posición Posição	1	5	4,25	4,25	4,53
		2	7,5	8,5	6,375	6,8
		3	10	12,75	8,5	9,07
		4	12,5	-	12,75	11,34
	Numero dei denti Nombre des dents Numbre of teeth Zänhezahl Número de dientes Número de dentes		52	31	61	57

Carrello Chariot Carriage Wagen Carro Carro		13"	18"
Diametro del rullo Diamètre du rouleau Platen roll diameter Walzendurchmesser Diámetro del rodillo Diâmetro do rôlo		mm 41	mm 41
Lunghezza del rullo Longueur du cylindre Lenght of platen Walzenlänge Longitud del rodillo Comprimento do rôlo		mm 341,6	mm 462,3
Lunghezza della riga di scrittura Longueur de la ligne d'écriture Lenght of type line Länge der Schriftzeile Longitud de la línea de escritura Comprimento da linha de escrita		mm 322,5	mm 444,5
Numero degli spazi Nombre des espacements Number of spaces Zahl der Buchstbenbreiten Número de espacios Número dos espaços	1/12"	153	210
	1/10"	127	175
	mm 2,3	141	193
	mm 2,6	124	171

EDITOR 3

Copertura
Carrosserie
Casing
Gehäuse
Carrocería
Carroceria

* Nero
Noir
Black
Schwarz
Negro
Preto

** Grigio chiaro
Gris clair
Light grey
Hellgrau
Gris claro
Gris claso

	Codice Code Code Kennummer Código Código		Iscrizione Inscription Inscription Einschreibung Inscripción Inscrição		
	32 3 250 K		115 V a-c	0,40 amp	60 c
	32 3 251 G		115 V a-c	0,40 amp	60 c
	32 3 252 H		220 V	40 W	50 Hz
*	32 3 253 A		220 V	40 W	50 Hz
	32 3 254 B		220 V	40 W	50 Hz
	32 3 255 C		240 V AC	40 W	50 Hz
	32 3 256 D		120/220 V	40 W	50 Hz
	32 3 257 E		120/220 V	40 W	60 C
	32 3 258 P		220 V	40 W	50 Hz
	32 3 259 Q		115 V a-c	0,40 amp	60 C
	32 3 260 M		100 V	40 W	50 Hz
	32 3 261 A		220 V	40 W	50 Hz
	32 3 262 B		100 V	40 W	60 Hz

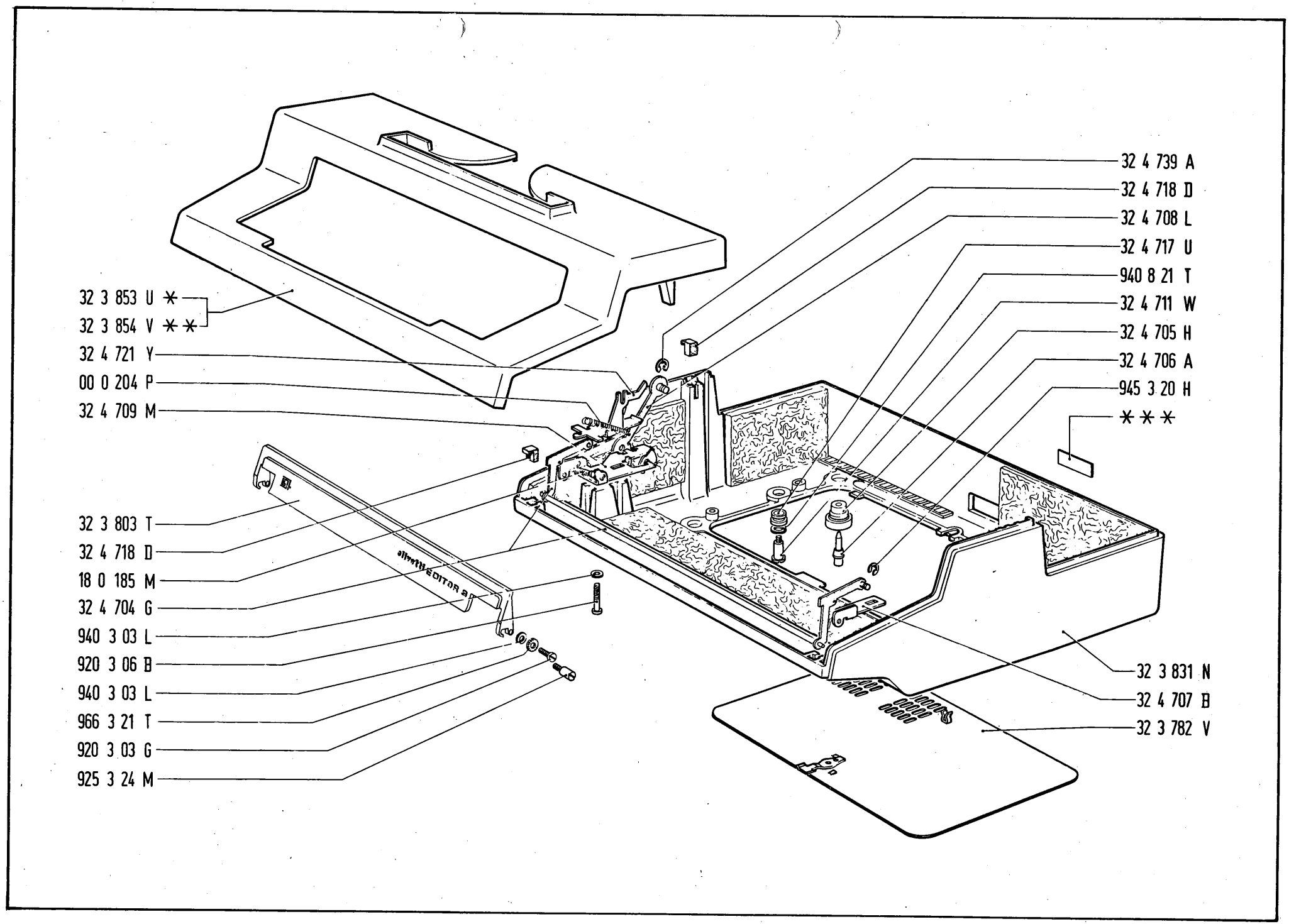
32 3 853 U *
32 3 854 V **
32 4 721 Y
00 0 204 P
32 4 709 M
32 3 803 T
32 4 718 D
18 0 185 M
32 4 704 G
940 3 03 L
920 3 06 B
940 3 03 L
966 3 21 T
920 3 03 G
925 3 24 M
32 4 739 A
32 4 718 D
32 4 708 L
32 4 717 U
940 8 21 T
32 4 711 W
32 4 705 H
32 4 706 A
945 3 20 H
***
32 3 831 N
32 4 707 B
32 3 782 V

Incastellatura
Bâti
Frame
Gestell
Armazón
Encasteladura

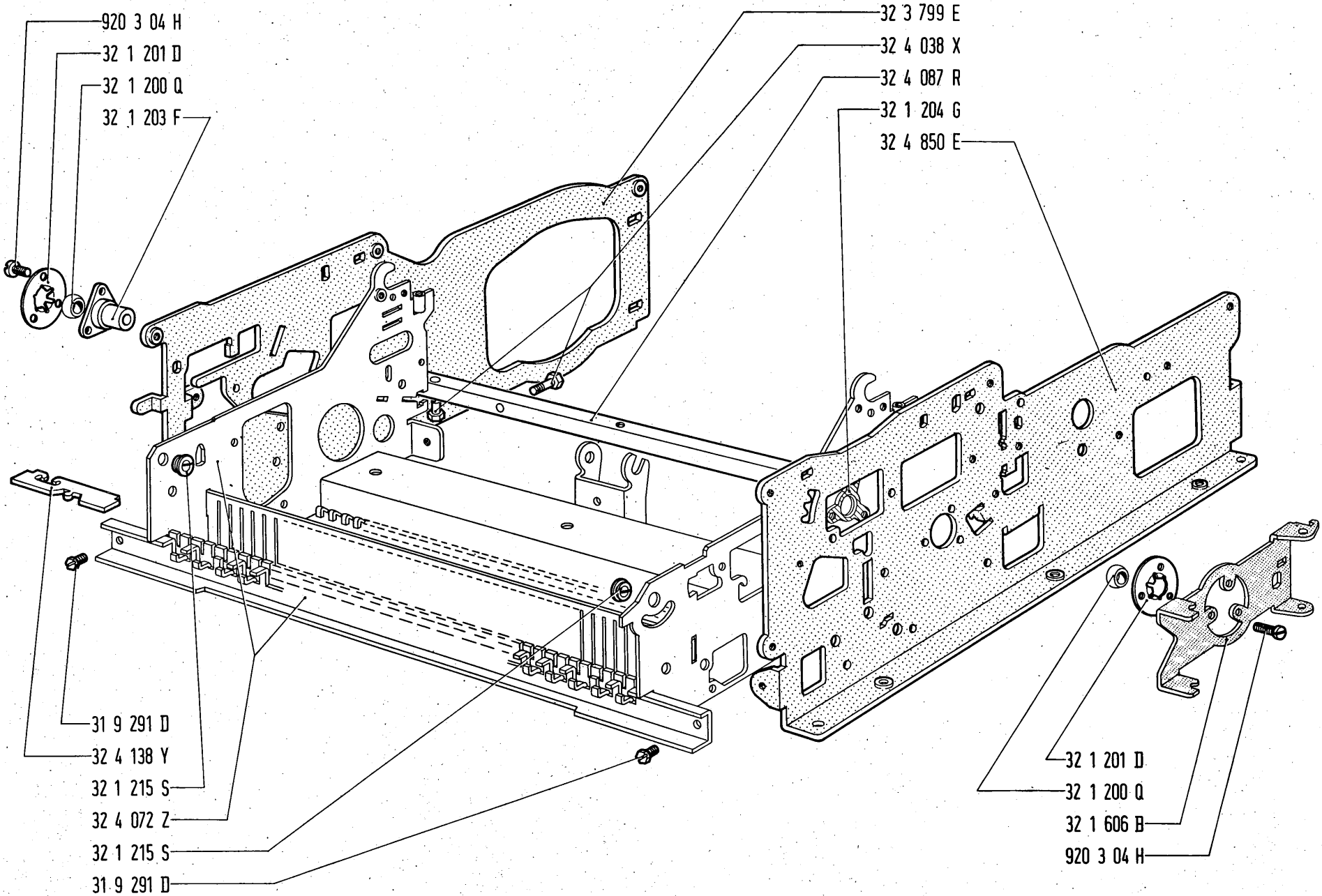
920 3 04 H
32 1 201 D
32 1 200 Q
32 1 203 F
32 3 799 E
32 4 038 X
32 4 087 R
32 1 204 G
32 4 850 E
31 9 291 D
32 4 138 Y
32 1 215 S
32 4 072 Z
32 1 215 S
31 9 291 D
32 1 201 D
32 1 200 Q
32 1 606 B
920 3 04 H

Tastiera
Clavier
Keyboard
Tastenfeld
Teclado
Teclado

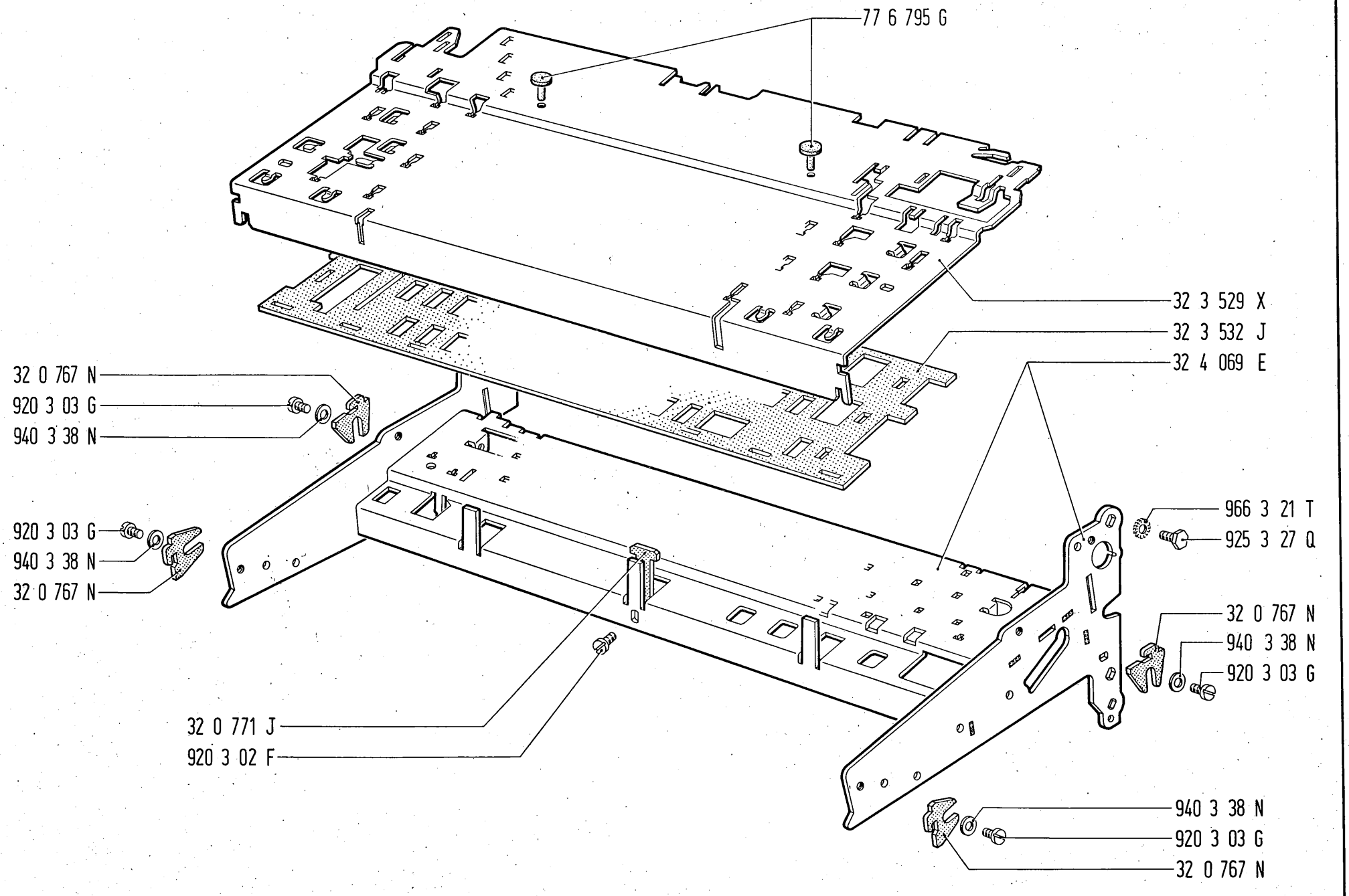
77 6 795 G
32 3 529 X
32 3 532 J
32 4 069 E
32 0 767 N
920 3 03 G
940 3 38 N
920 3 03 G
940 3 38 N
32 0 767 N
966 3 21 T
925 3 27 Q
32 0 767 N
940 3 38 N
920 3 03 G
32 0 771 J
920 3 02 F
940 3 38 N
920 3 03 G
32 0 767 N

Cinematico di scrittura - Regolatocco
Cinématique d'écriture - Régleur de la frappe
Printing mechanism - Touch tuning control
Schriftshebeltrieb - Einstellung des Anschlages
Cinemático de escritura - Regulación del toque
Cinemático da escrita - Regulador de toque

*	9035/...	Tasto normale Touche normale Normal key Normaltaste Tecla normal Tecla normal	Specificare il numero del diagramma di tastiera ed il numero del cinematico (oppure specificare i segni desiderati). Spécifier le numéro de diagramme du clavier et le numéro du cinématique (ou spécifier les signes désirés). Specify the serial number of the keyboard diagram and the serial number of the action-mechanism (or specify the signs wished). Die Nummer der Tastatur-Anordnung und die Nummer der Hebelverbindung angeben (oder gewünschten Zeichen angeben). Especifiquese el numéro del diagramma de teclado y el numéro del cinemático (o especifiquese los signos deseados). Especificar o numéro do diagrâma de teclado e o numéro do cinemático (ou especificar os sinais desejados).
	9036/...	Tasto ripetitore Touche répétitrice Repeat key Wiederholungstaste Tecla repetidora Tecla repetidora	

A-B-C
Vedere lo schema a pagina 26
Voir le schéma à la page 26
See the scheme on page 26
Siehe schema auf Seite 26
Véase el esquema de la página 26
Vide o esquema da página 26

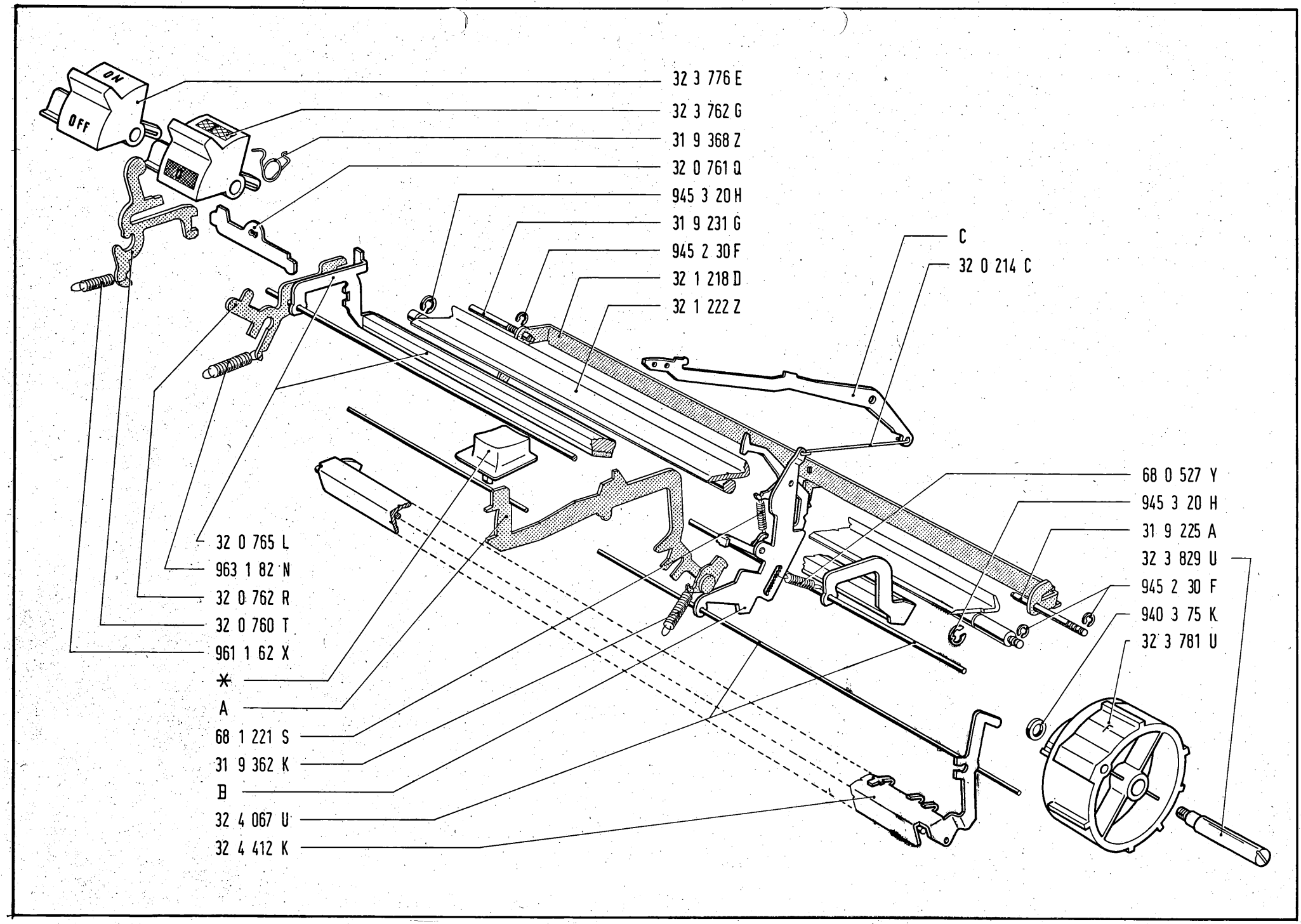
ON
OFF
32 3 776 E
32 3 762 G
31 9 368 Z
32 0 761 Q
945 3 20 H
31 9 231 G
945 2 30 F
32 1 218 D
32 1 222 Z
C
32 0 214 C
68 0 527 Y
945 3 20 H
31 9 225 A
32 3 829 U
945 2 30 F
940 3 75 K
32 3 781 U
32 0 765 L
963 1 82 N
32 0 762 R
32 0 760 T
961 1 62 X
*
A
68 1 221 S
31 9 362 K
B
32 4 067 U
32 4 412 K

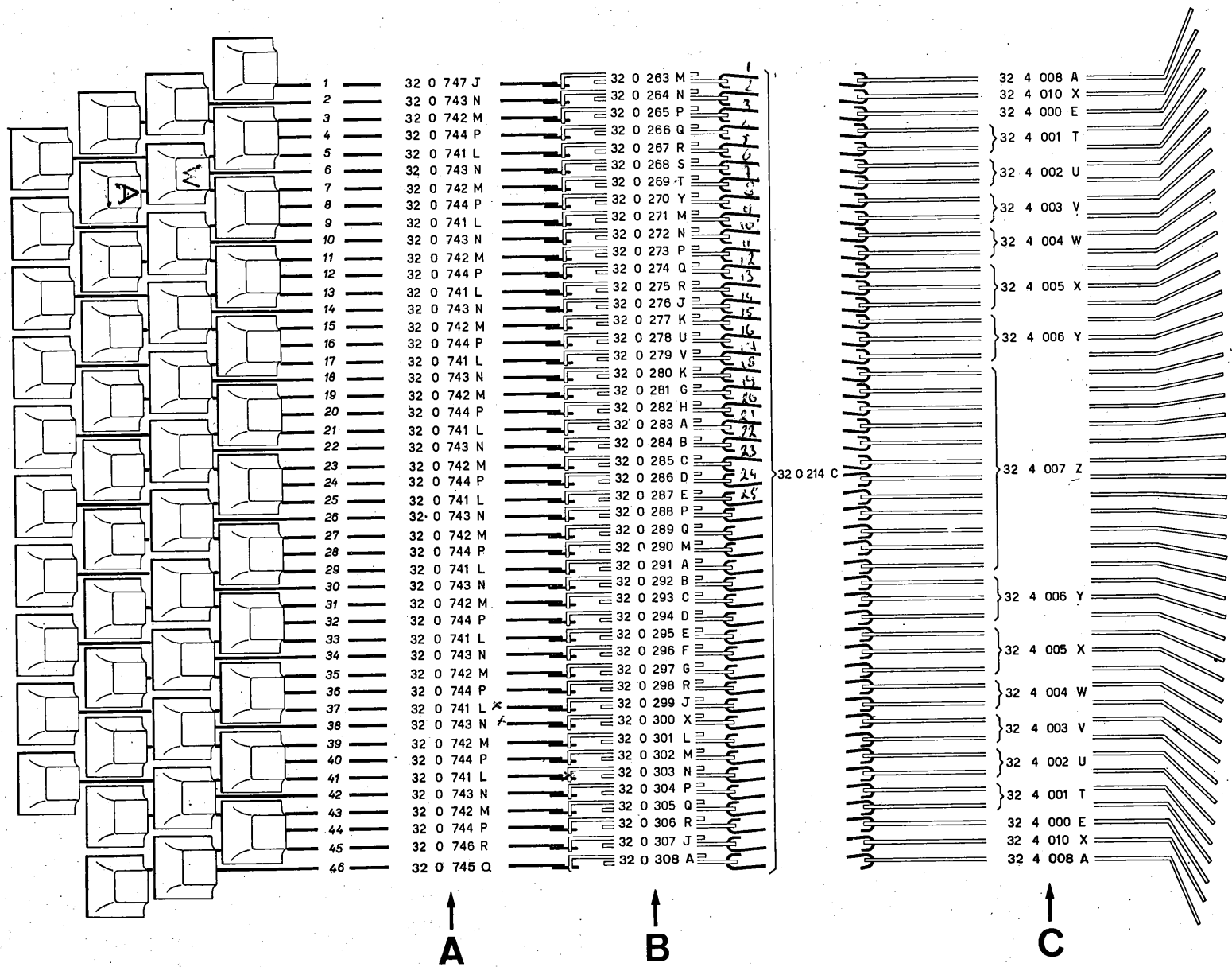
1 32 0 747 J
2 32 0 743 N
3 32 0 742 M
4 32 0 744 P
5 32 0 741 L
6 32 0 743 N
7 32 0 742 M
8 32 0 744 P
9 32 0 741 L
10 32 0 743 N
11 32 0 742 M
12 32 0 744 P
13 32 0 741 L
14 32 0 743 N
15 32 0 742 M
16 32 0 744 P
17 32 0 741 L
18 32 0 743 N
19 32 0 742 M
20 32 0 744 P
21 32 0 741 L
22 32 0 743 N
23 32 0 742 M
24 32 0 744 P
25 32 0 741 L
26 32 0 743 N
27 32 0 742 M
28 32 0 744 P
29 32 0 741 L
30 32 0 743 N
31 32 0 742 M
32 32 0 744 P
33 32 0 741 L
34 32 0 743 N
35 32 0 742 M
36 32 0 744 P
37 32 0 741 L
38 32 0 743 N
39 32 0 742 M
40 32 0 744 P
41 32 0 741 L
42 32 0 743 N
43 32 0 742 M
44 32 0 744 P
45 32 0 746 R
46 32 0 745 Q
A
32 0 263 M
32 0 264 N
32 0 265 P
32 0 266 Q
32 0 267 R
32 0 268 S
32 0 269 T
32 0 270 Y
32 0 271 M
32 0 272 N
32 0 273 P
32 0 274 Q
32 0 275 R
32 0 276 J
32 0 277 K
32 0 278 U
32 0 279 V
32 0 280 K
32 0 281 G
32 0 282 H
32 0 283 A
32 0 284 B
32 0 285 C
32 0 286 D
32 0 287 E
32 0 288 P
32 0 289 Q
32 0 290 M
32 0 291 A
32 0 292 B
32 0 293 C
32 0 294 D
32 0 295 E
32 0 296 F
32 0 297 G
32 0 298 R
32 0 299 J
32 0 300 X
32 0 301 L
32 0 302 M
32 0 303 N
32 0 304 P
32 0 305 Q
32 0 306 R
32 0 307 J
32 0 308 A
B
32 0 214 C
32 4 008 A
32 4 010 X
32 4 000 E
32 4 001 T
32 4 002 U
32 4 003 V
32 4 004 W
32 4 005 X
32 4 006 Y
32 4 007 Z
32 4 006 Y
32 4 005 X
32 4 004 W
32 4 003 V
32 4 002 U
32 4 001 T
32 4 000 E
32 4 010 X
32 4 008 A
C

Tasti morti
Touches mortes
Dead keys
Tottasten
Teclas muertas
Teclas mortas

B

Vedere lo schema a pagina 26
Voir le schéma à la page 26
See the scheme on page 26
Siehe schema auf Seite 26
Véase el esquema de la página 26
Vide o esquema da página 26

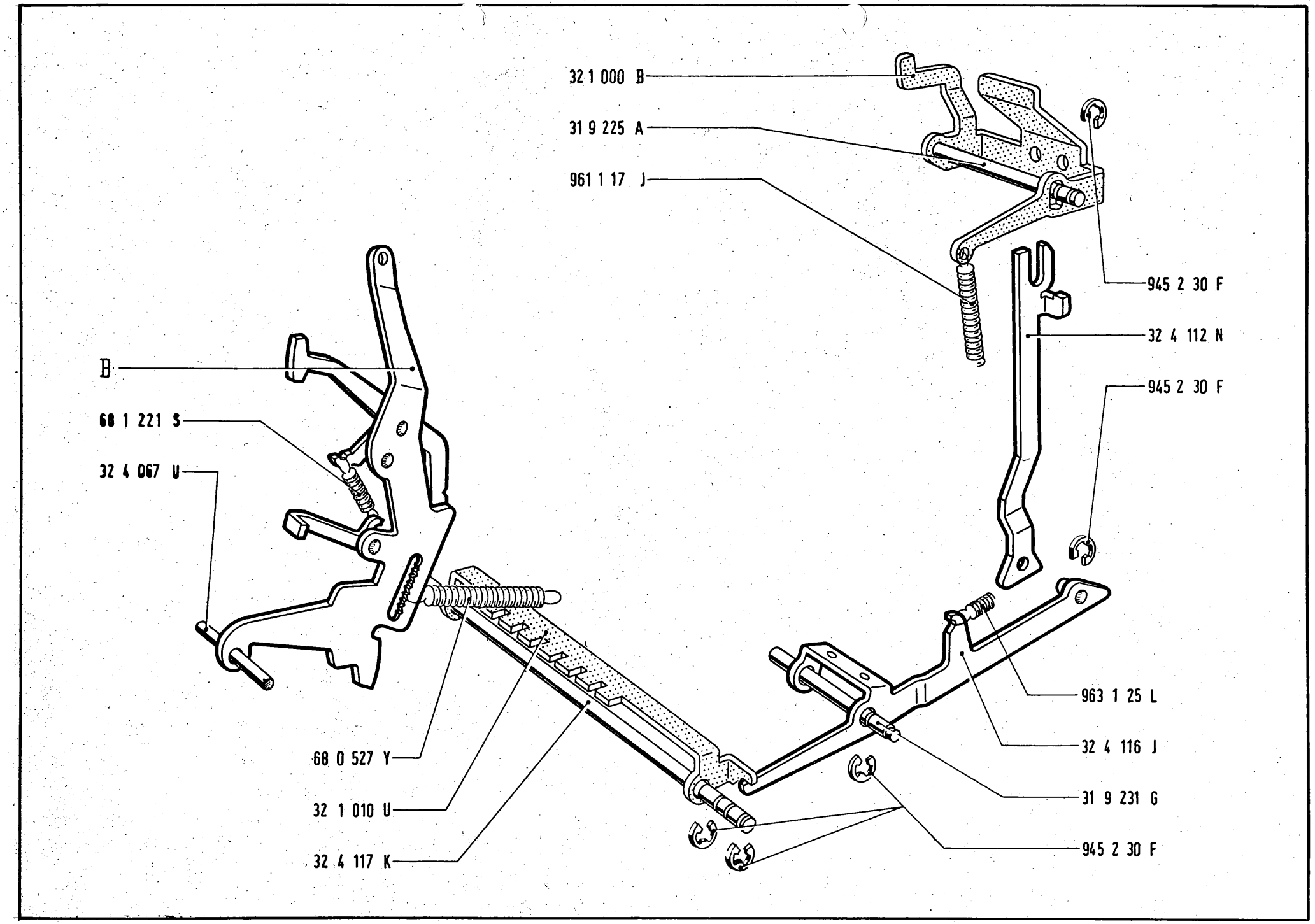
32 1 000 B
31 9 225 A
961 1 17 J
945 2 30 F
32 4 112 N
945 2 30 F
B
68 1 221 S
32 4 067 U
963 1 25 L
32 4 116 J
31 9 231 G
945 2 30 F
68 0 527 Y
32 1 010 U
32 4 117 K

Innesto scrittura - Regolatore di battuta - Disattivazione tastiera
Insertion de l'écriture -Régleur de la frappe - Neutralisation du clavier
Printing insertion - Typing regulator - Keyboard deactivation
Schriftkupplung - Anschlagsregler - Tastatursperre
Acoplamiento de la escritura - Regulador de la pulsación - Desactivación del teclado
Partida da escrita - Regulador da batida - Desativacão do teclado

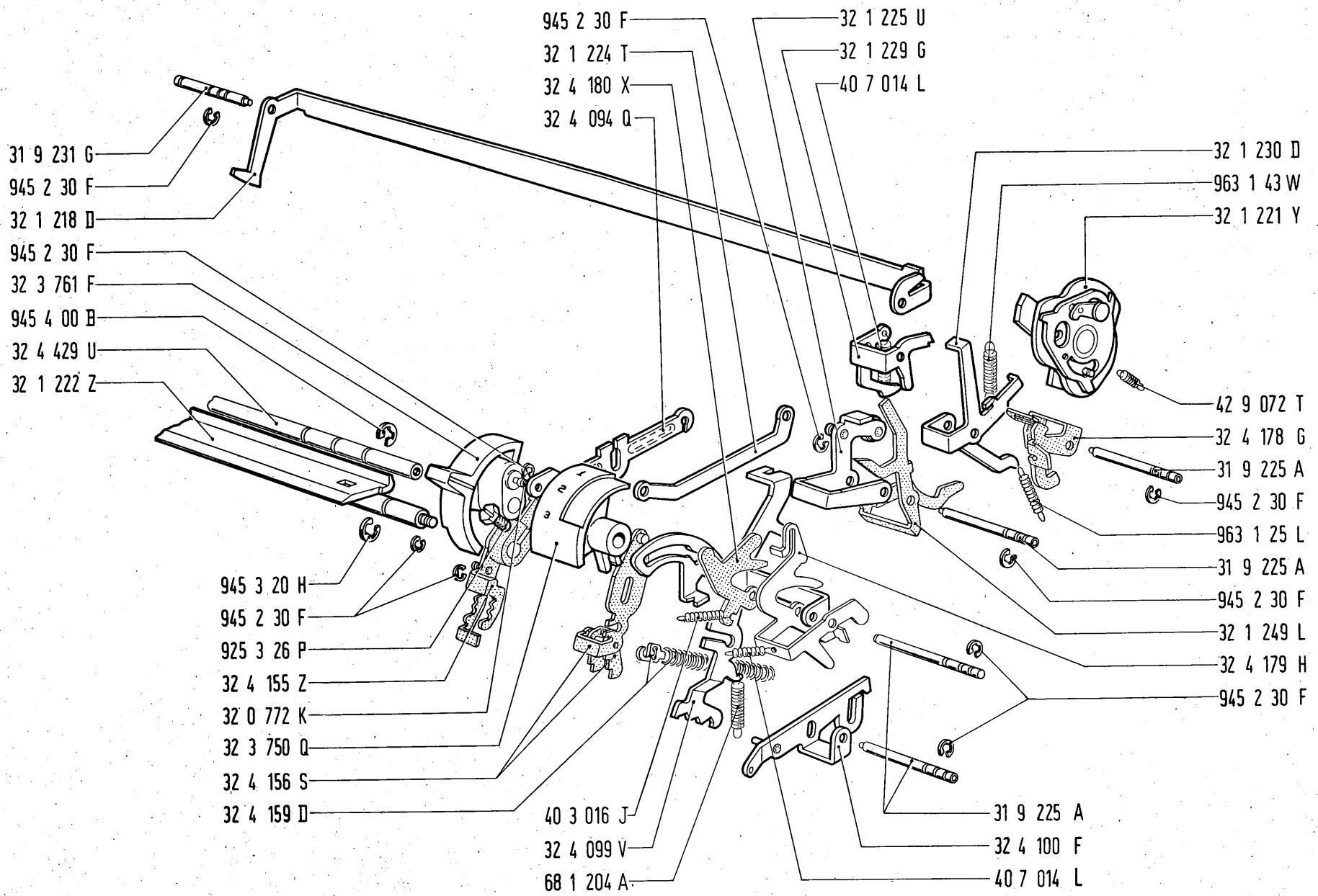
945 2 30 F
32 1 224 T
32 4 180 X
32 4 094 Q
32 1 225 U
32 1 229 G
40 7 014 L
31 9 231 G
945 2 30 F
32 1 218 D
945 2 30 F
32 3 761 F
945 4 00 B
32 4 429 U
32 1 222 Z
32 1 230 D
963 1 43 W
32 1 221 Y
42 9 072 T
32 4 178 G
31 9 225 A
945 2 30 F
963 1 25 L
31 9 225 A
945 2 30 F
32 1 249 L
32 4 179 H
945 2 30 F
945 3 20 H
945 2 30 F
925 3 26 P
32 4 155 Z
32 0 772 K
32 3 750 Q
32 4 156 S
32 4 159 D
40 3 016 J
32 4 099 V
68 1 204 A
31 9 225 A
32 4 100 F
40 7 014 L

Scappamento - Cremagliera
Echappement - Crémaillère
Escapement - Rack
Schaltung - Zahnstange
Escape - Cremallera
Escape - Cremalheira

*	Spaziatura Espacement Spacing Zwischenraum Espaciado Espaçamento	Carrello Chariot Carriage Wagen Carro Carro	
		13"	18"
	1/12"	32 4 222 U	32 3 663 D
	1/10"	32 4 221 T	32 3 662 C
	mm 2,3	32 3 623 W	32 3 665 F
	mm 2,6	32 3 622 U	32 3 664 E

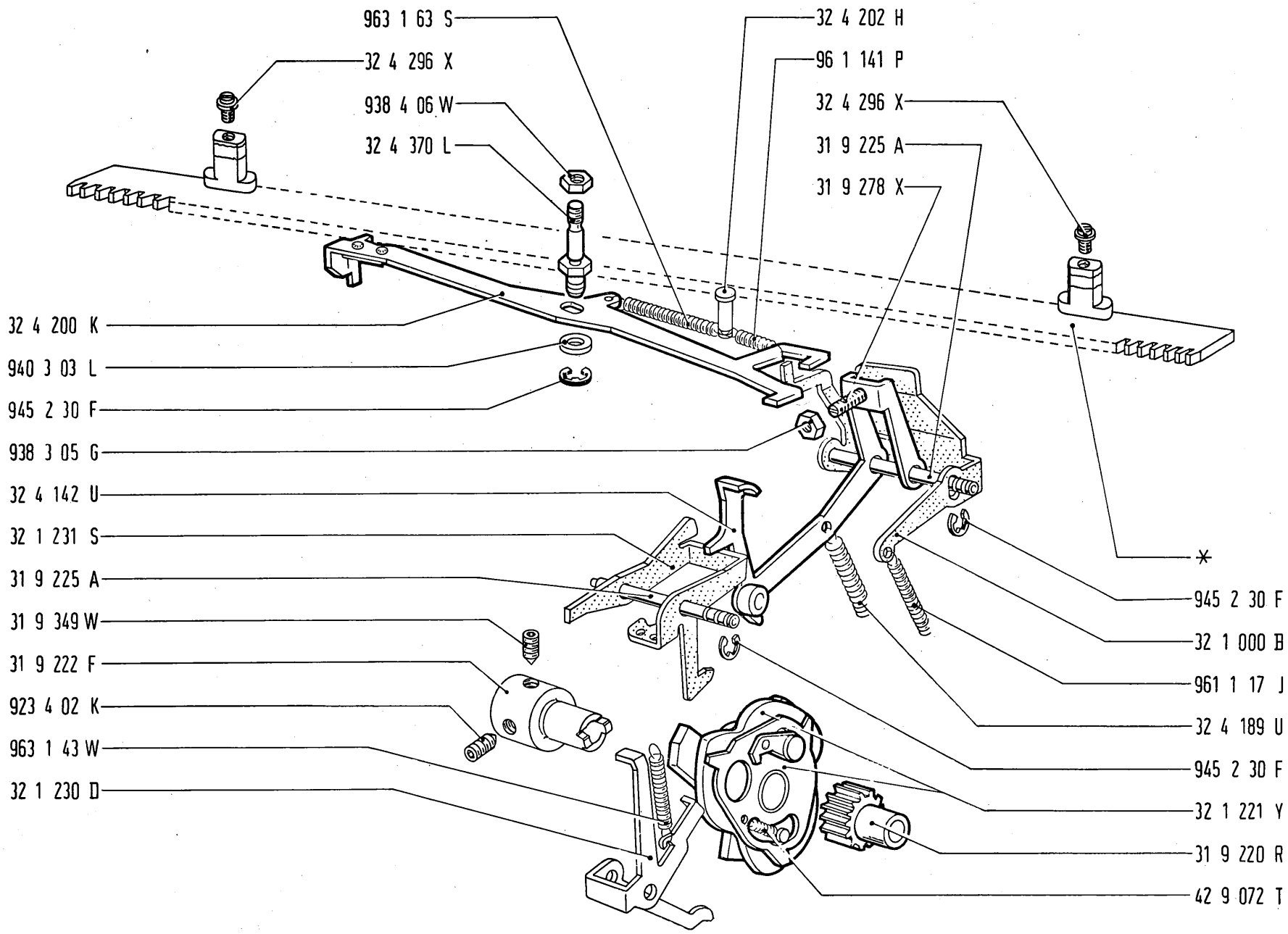
963 1 63 S
32 4 296 X
938 4 06 W
32 4 370 L
32 4 202 H
96 1 141 P
32 4 296 X
31 9 225 A
31 9 278 X
32 4 200 K
940 3 03 L
945 2 30 F
938 3 05 G
32 4 142 U
32 1 231 S
31 9 225 A
31 9 349 W
31 9 222 F
923 4 02 K
963 1 43 W
32 1 230 D
*
945 2 30 F
32 1 000 B
961 1 17 J
32 4 189 U
945 2 30 F
32 1 221 Y
31 9 220 R
42 9 072 T

Piastra portamartelletti
Segment
Segment
Typenhebelsegment
Segmento porta-tipos
Chapa porta-marteletes

*

Specificare il tipo di carattere e di tastiera
Spécifier le type de caractère et de clavier
Specify typeface and keyboard
Buchstabenart und Tastenfeld angeben
Especifiquese el tipo de los caracteres y de teclado
Especificar sinais de escrita e teclado

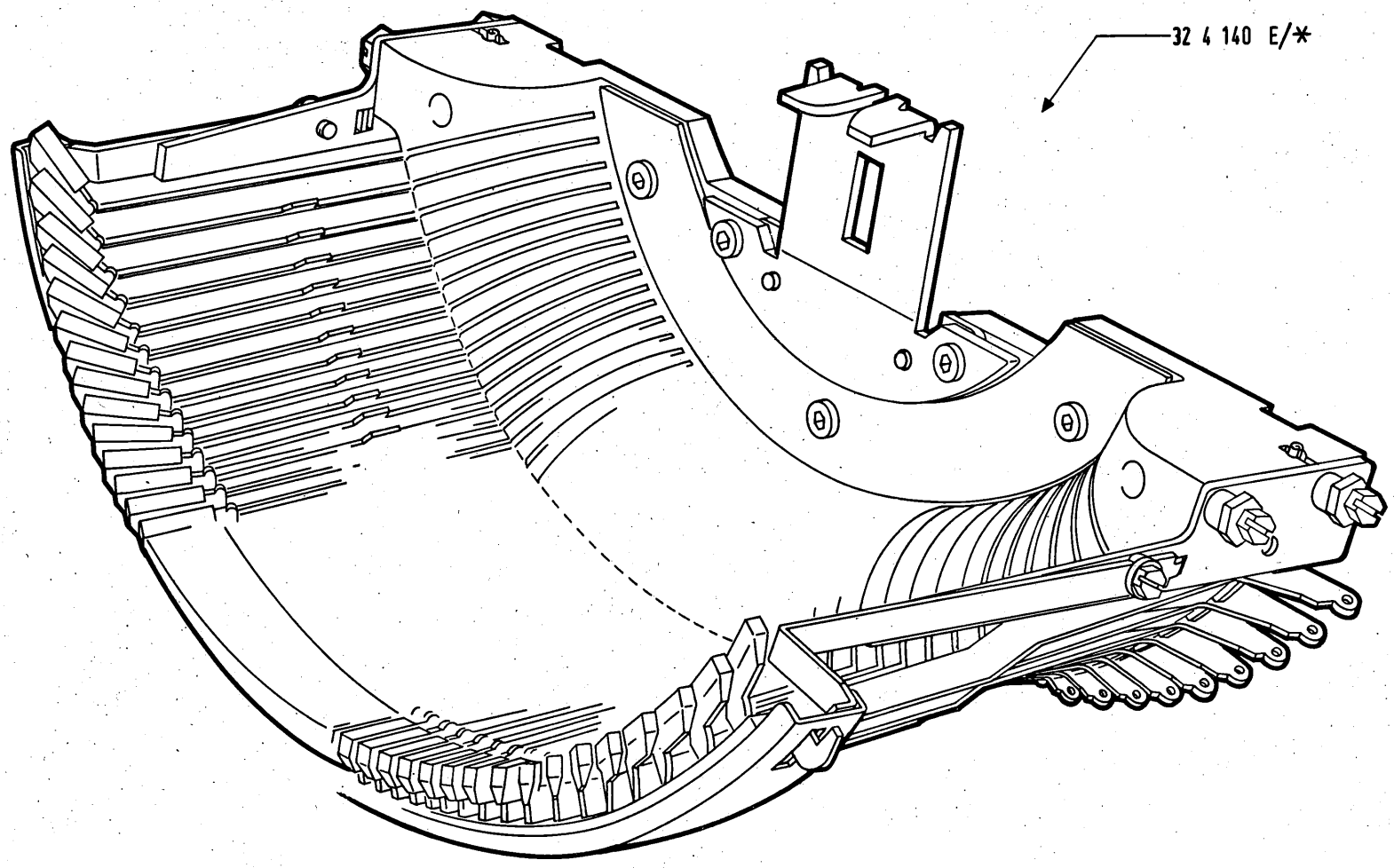
32 4 140 E/*

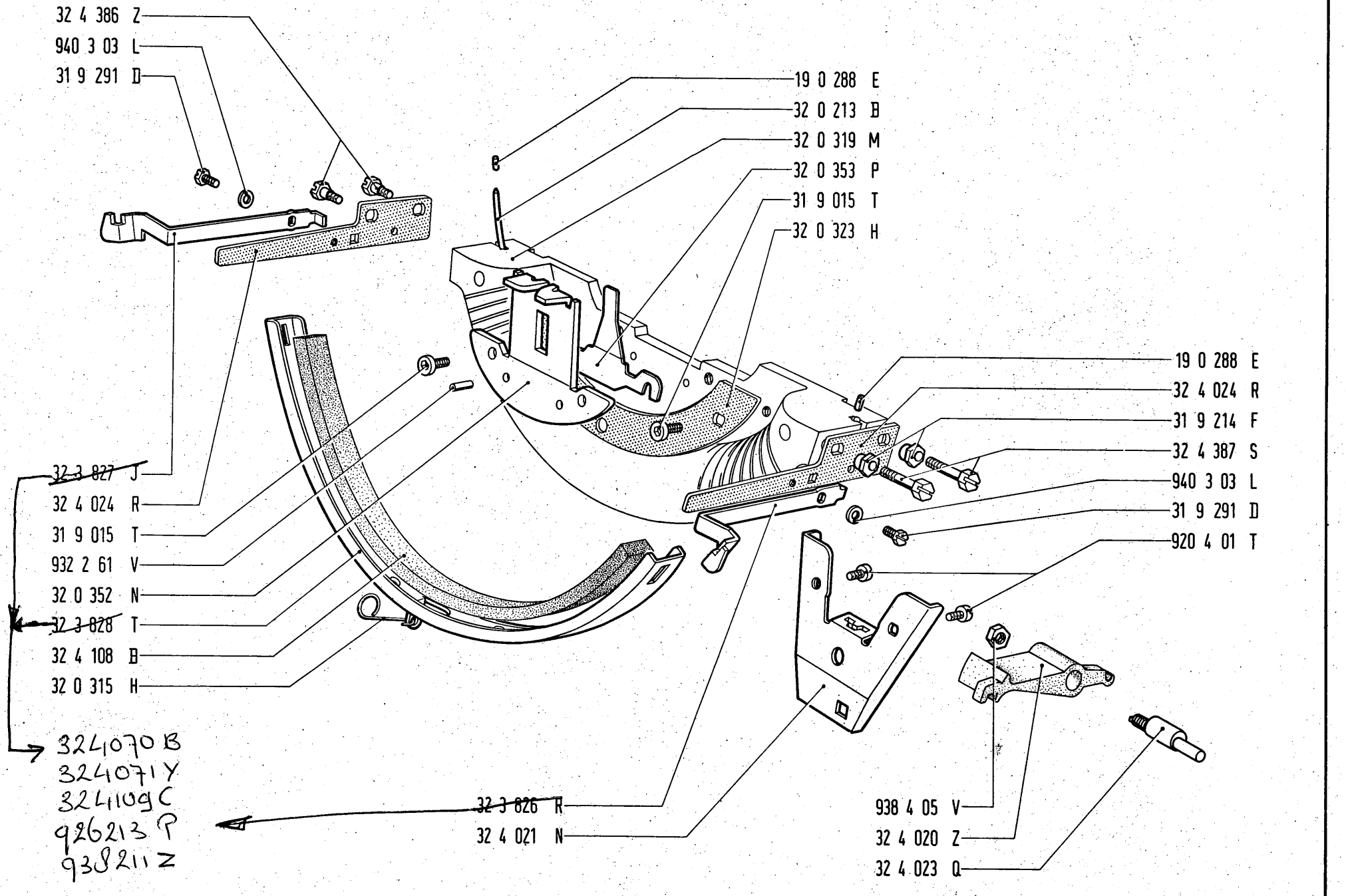
32 4 386 Z
940 3 03 L
31 9 291 D
19 0 288 E
32 0 213 B
32 0 319 M
32 0 353 P
31 9 015 T
32 0 323 H
19 0 288 E
32 4 024 R
31 9 214 F
32 4 387 S
940 3 03 L
31 9 291 D
920 4 01 T
~~32 3 827~~ J
32 4 024 R
31 9 015 T
932 2 61 V
32 0 352 N
~~32 3 828~~ T
32 4 108 B
32 0 315 H
3241070 B
3241071 Y
3241109 C
926213 P
938211 Z
~~32 3 826~~ R
32 4 021 N
938 4 05 V
32 4 020 Z
32 4 023 Q

Trasportatore
Transporteur
Shift mechanism
Umschaltung
Transportador
Transportador

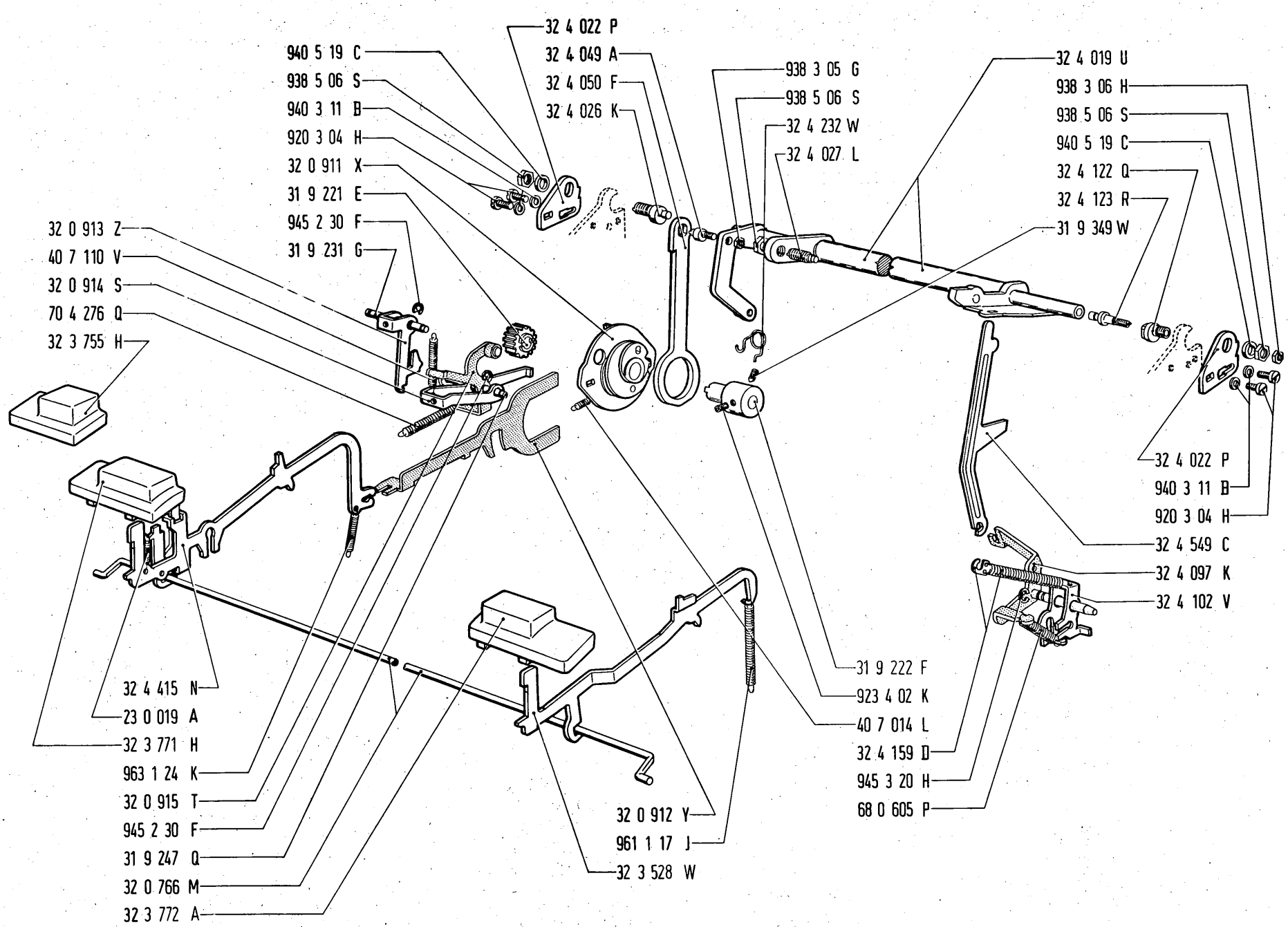
32 4 022 P
32 4 049 A
32 4 050 F
32 4 026 K
940 5 19 C
938 5 06 S
940 3 11 B
920 3 04 H
32 0 911 X
31 9 221 E
945 2 30 F
31 9 231 G
32 0 913 Z
40 7 110 V
32 0 914 S
70 4 276 Q
32 3 755 H
938 3 05 G
938 5 06 S
32 4 232 W
32 4 027 L
32 4 019 U
938 3 06 H
938 5 06 S
940 5 19 C
32 4 122 Q
32 4 123 R
31 9 349 W
32 4 022 P
940 3 11 B
920 3 04 H
32 4 549 C
32 4 097 K
32 4 102 V
32 4 415 N
23 0 019 A
32 3 771 H
963 1 24 K
32 0 915 T
945 2 30 F
31 9 247 Q
32 0 766 M
32 3 772 A
32 0 912 Y
961 1 17 J
32 3 528 W
31 9 222 F
923 4 02 K
40 7 014 L
32 4 159 D
945 3 20 H
68 0 605 P

Spaziatore
Espacement
Spacer
Zwischenraumtaste
Espaciador
Espaçador

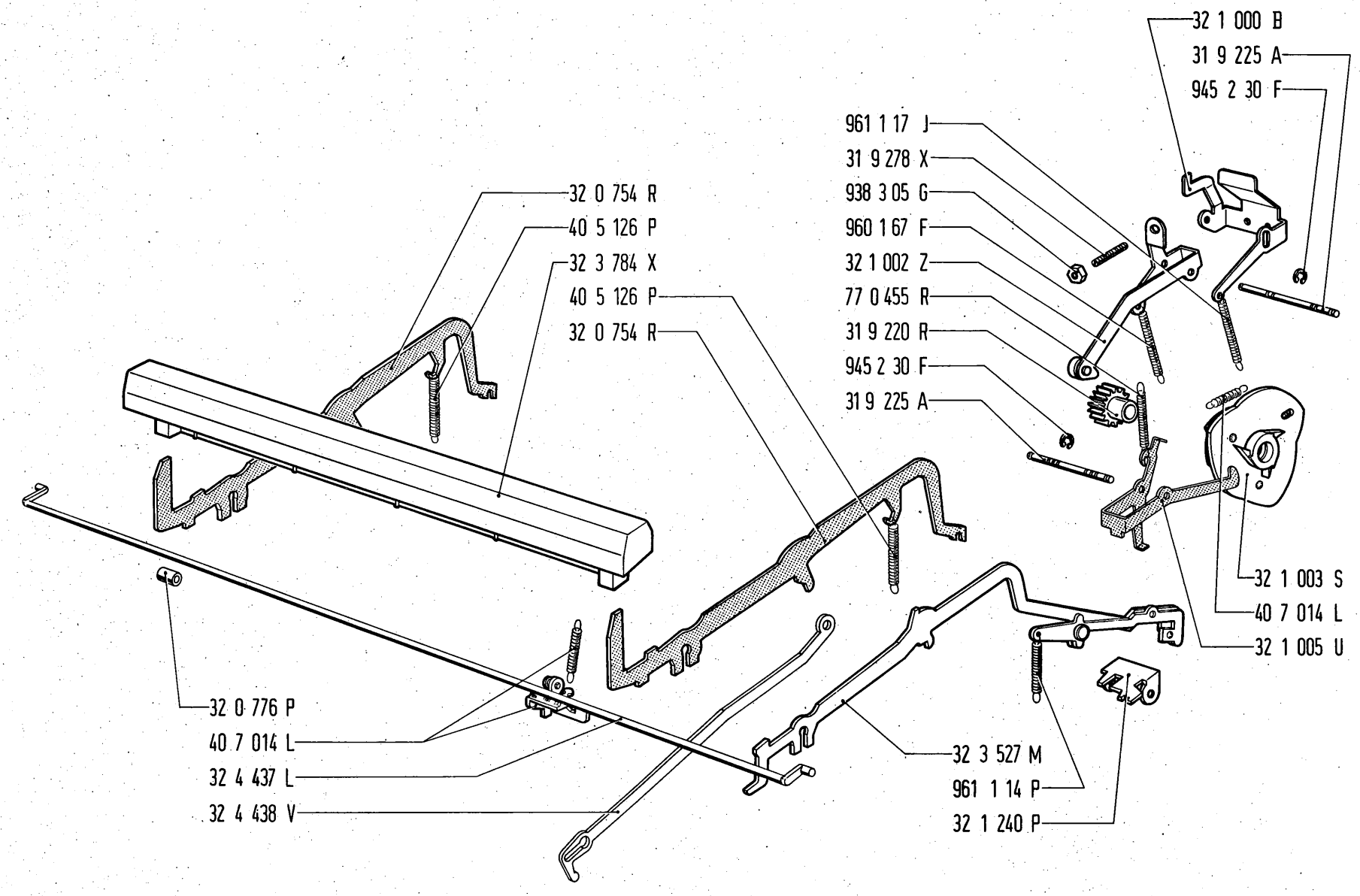
32 1 000 B
31 9 225 A
945 2 30 F
961 1 17 J
31 9 278 X
938 3 05 G
960 1 67 F
32 1 002 Z
77 0 455 R
31 9 220 R
945 2 30 F
31 9 225 A
32 0 754 R
40 5 126 P
32 3 784 X
40 5 126 P
32 0 754 R
32 1 003 S
40 7 014 L
32 1 005 U
32 0 776 P
40 7 014 L
32 4 437 L
32 4 438 V
32 3 527 M
961 1 14 P
32 1 240 P

Avanzamento ed inversione nastro
Avancement ed inversion du ruban
Ribbon drive and reverse
Farbbandworschub und Umkehrung der Farbbandbewegung
Avance e inversión de la cinta
Avançamento e inversão da fita

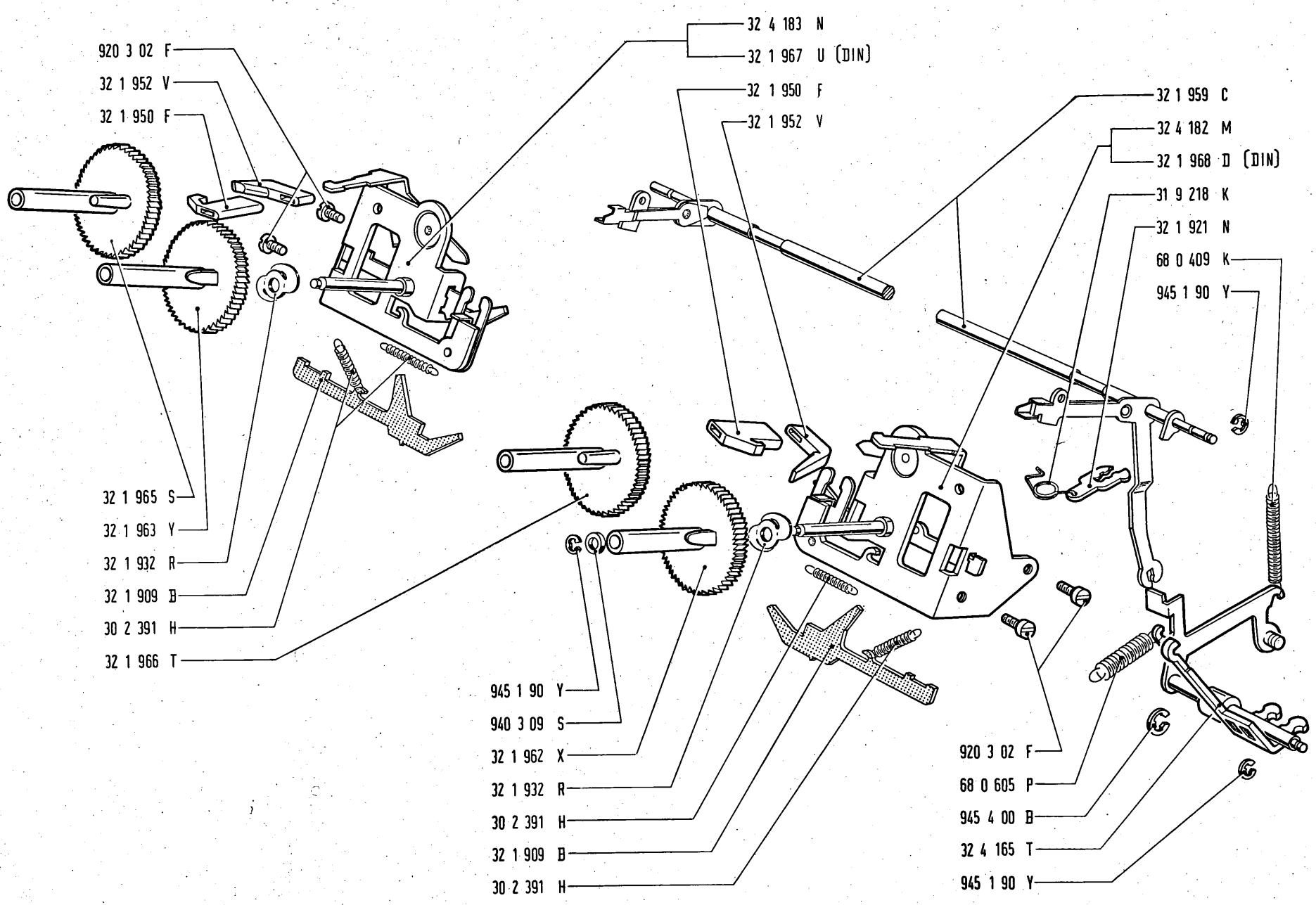
920 3 02 F
32 1 952 V
32 1 950 F
32 1 965 S
32 1 963 Y
32 1 932 R
32 1 909 B
30 2 391 H
32 1 966 T
32 4 183 N
32 1 967 U (DIN)
32 1 950 F
32 1 952 V
945 1 90 Y
940 3 09 S
32 1 962 X
32 1 932 R
30 2 391 H
32 1 909 B
30 2 391 H
32 1 959 C
32 4 182 M
32 1 968 D (DIN)
31 9 218 K
32 1 921 N
68 0 409 K
945 1 90 Y
920 3 02 F
68 0 605 P
945 4 00 B
32 4 165 T
945 1 90 Y

Bicolore - Sollevanastro
Bicolore - Soulève ruban
Bi-colour - Ribbon carrier
Farbbandzonenschaltung - Farbbandheber
Bicolor - Elevacinta
Bicolor - Levanta fita

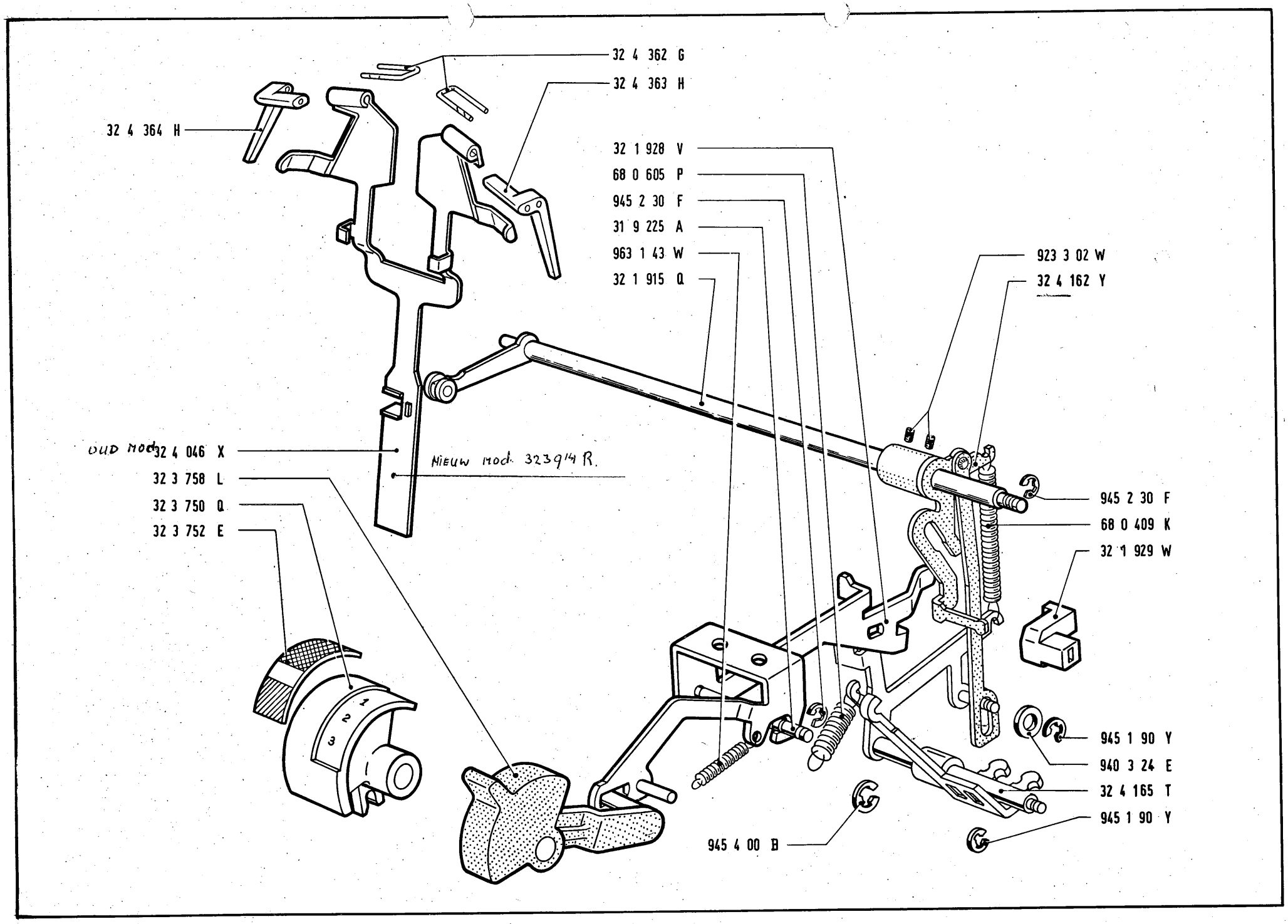
32 4 362 G
32 4 363 H
32 4 364 H
32 1 928 V
68 0 605 P
945 2 30 F
31 9 225 A
963 1 43 W
32 1 915 Q
923 3 02 W
32 4 162 Y
OUD MOD 32 4 046 X
NIEUW MOD. 323914 R.
32 3 758 L
32 3 750 Q
32 3 752 E
945 2 30 F
68 0 409 K
32 1 929 W
945 1 90 Y
940 3 24 E
32 4 165 T
945 1 90 Y
945 4 00 B
1
2
3

Ritorno di un passo
Rappel arrière
Back space
Rückstellung um einen Schritt
Retroceso de un paso
Retorno de um passo

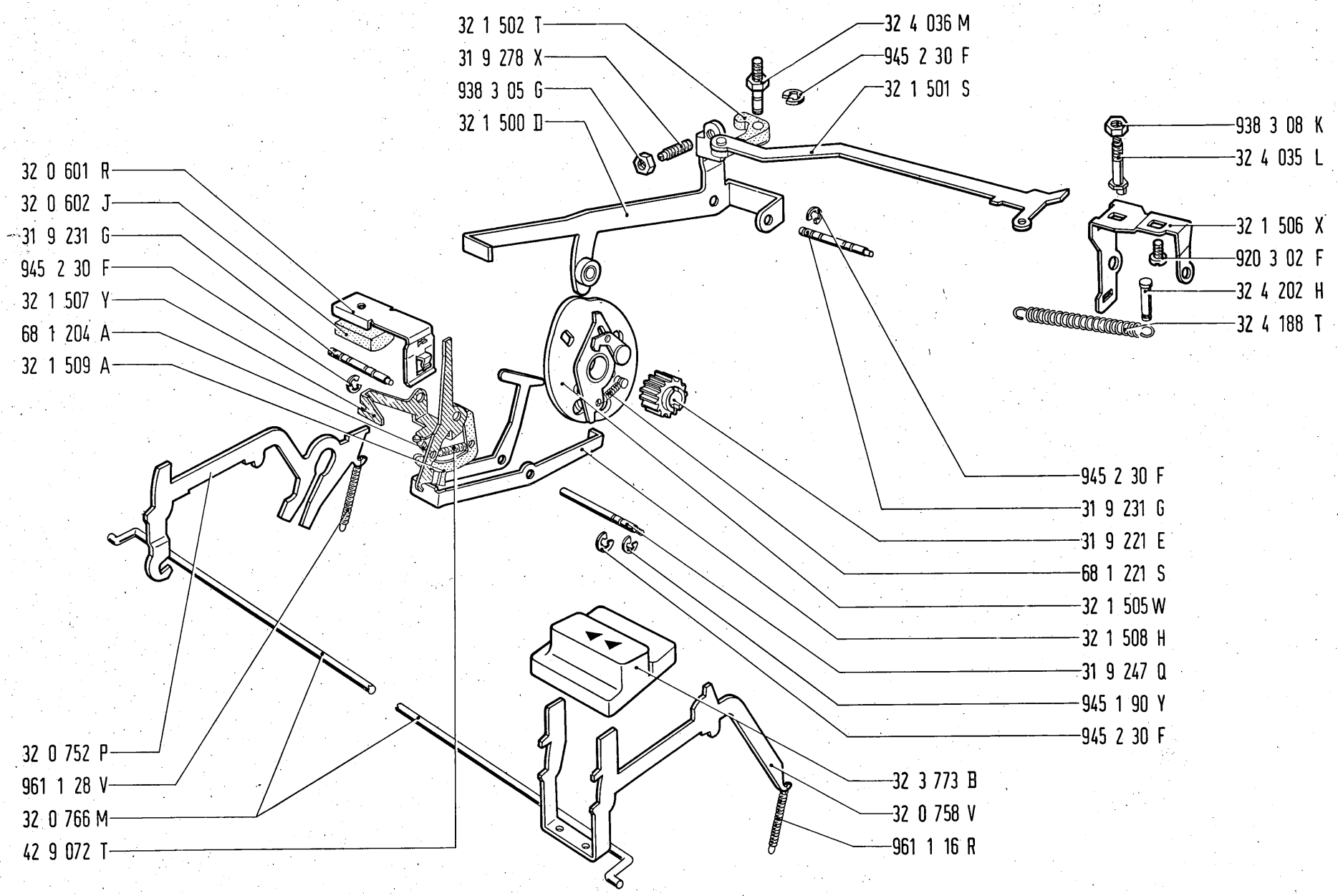
32 1 502 T
31 9 278 X
938 3 05 G
32 1 500 D
32 4 036 M
945 2 30 F
32 1 501 S
938 3 08 K
32 4 035 L
32 1 506 X
920 3 02 F
32 4 202 H
32 4 188 T
32 0 601 R
32 0 602 J
31 9 231 G
945 2 30 F
32 1 507 Y
68 1 204 A
32 1 509 A
945 2 30 F
31 9 231 G
31 9 221 E
68 1 221 S
32 1 505 W
32 1 508 H
31 9 247 Q
945 1 90 Y
945 2 30 F
32 0 752 P
961 1 28 V
32 0 766 M
42 9 072 T
32 3 773 B
32 0 758 V
961 1 16 R

Avanzamento di mezzo passo
Avancement d'un demi pas
Half space advance
Verstellung um einen Halben Schritt
Avance de medio paso
Avançamento de meio passo

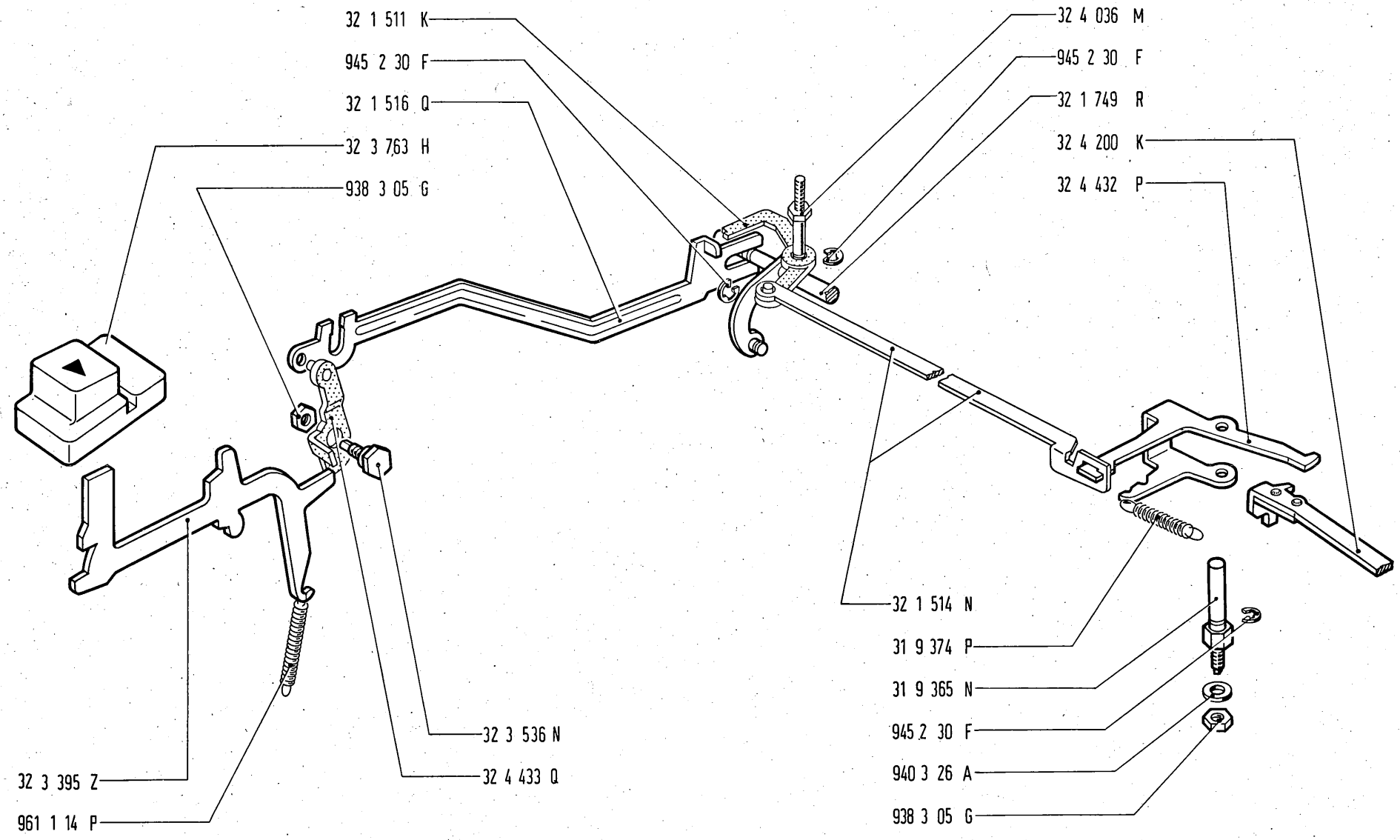
32 1 511 K
945 2 30 F
32 1 516 Q
32 3 763 H
938 3 05 G
32 4 036 M
945 2 30 F
32 1 749 R
32 4 200 K
32 4 432 P
32 1 514 N
31 9 374 P
31 9 365 N
945 2 30 F
940 3 26 A
938 3 05 G
32 3 536 N
32 4 433 Q
32 3 395 Z
961 1 14 P

Ritorno elettrico del carrello
Retour électrique du chariot
Carriage electric return
Elektrischer Wagenrücklauf
Retorno electrico del carro
Retorno eletrico do carro

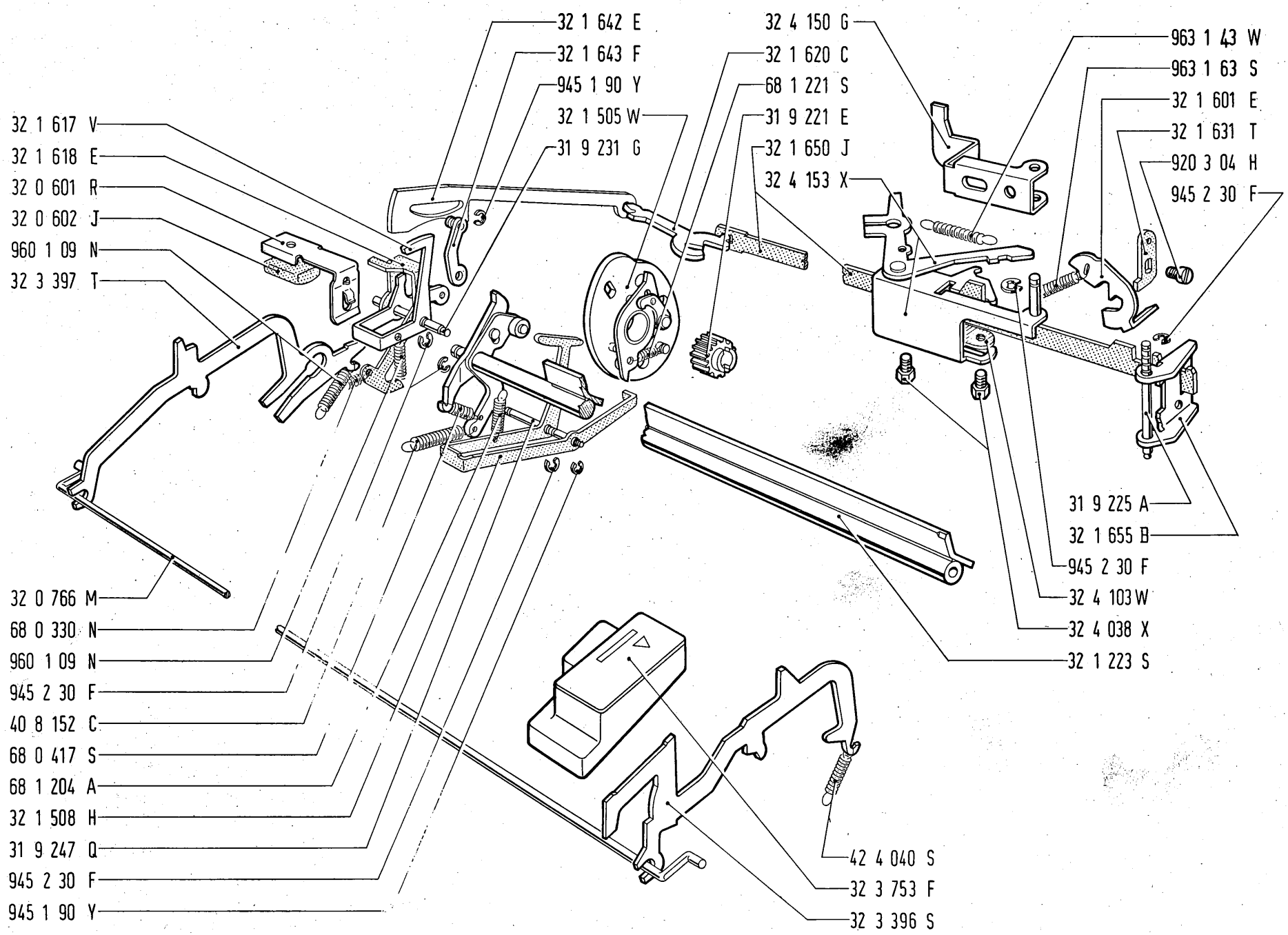
32 1 642 E
32 1 643 F
945 1 90 Y
32 1 505 W
31 9 231 G
32 4 150 G
32 1 620 C
68 1 221 S
31 9 221 E
32 1 650 J
32 4 153 X
963 1 43 W
963 1 63 S
32 1 601 E
32 1 631 T
920 3 04 H
945 2 30 F
32 1 617 V
32 1 618 E
32 0 601 R
32 0 602 J
960 1 09 N
32 3 397 T
31 9 225 A
32 1 655 B
945 2 30 F
32 4 103 W
32 4 038 X
32 1 223 S
32 0 766 M
68 0 330 N
960 1 09 N
945 2 30 F
40 8 152 C
68 0 417 S
68 1 204 A
32 1 508 H
31 9 247 Q
945 2 30 F
945 1 90 Y
42 4 040 S
32 3 753 F
32 3 396 S

Frizione per ritorno elettrico - Ammortizzatore
Friction pour retour électrique - Amortisseur
Electric return friction - Shock absorber
Kupplung für den elektrischen Wagenrücklauf - Dämpfung
Fricción para retroceso eléctrico - Amortiguador
Fricção para retôrno elétrico - Amortizador

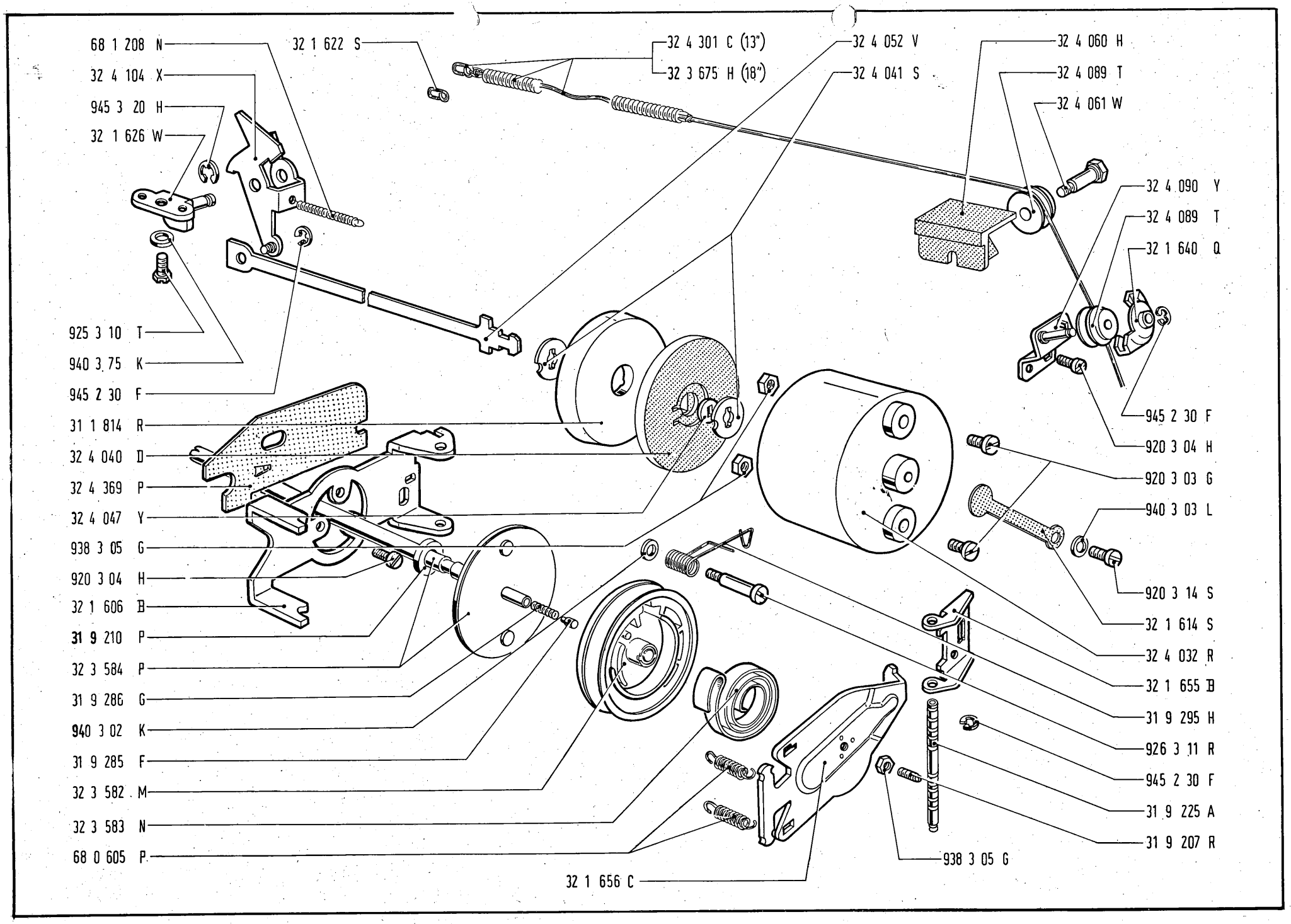
68 1 208 N
32 4 104 X
945 3 20 H
32 1 626 W
925 3 10 T
940 3.75 K
945 2 30 F
31 1 814 R
32 4 040 D
32 4 369 P
32 4 047 Y
938 3 05 G
920 3 04 H
32 1 606 B
31 9 210 P
32 3 584 P
31 9 286 G
940 3 02 K
31 9 285 F
32 3 582 M
32 3 583 N
68 0 605 P
32 1 622 S
32 4 301 C (13")
32 3 675 H (18")
32 4 052 V
32 4 041 S
32 4 060 H
32 4 089 T
32 4 061 W
32 4 090 Y
32 4 089 T
32 1 640 Q
945 2 30 F
920 3 04 H
920 3 03 G
940 3 03 L
920 3 14 S
32 1 614 S
32 4 032 R
32 1 655 B
31 9 295 H
926 3 11 R
945 2 30 F
31 9 225 A
31 9 207 R
938 3 05 G
32 1 656 C

Molla di carica - Freno
Ressort de charge - Frein
Main spring - Brake
Wagenzugfeder - Bremse
Muelle de carga - Freno
Mola de carregamento - Freio

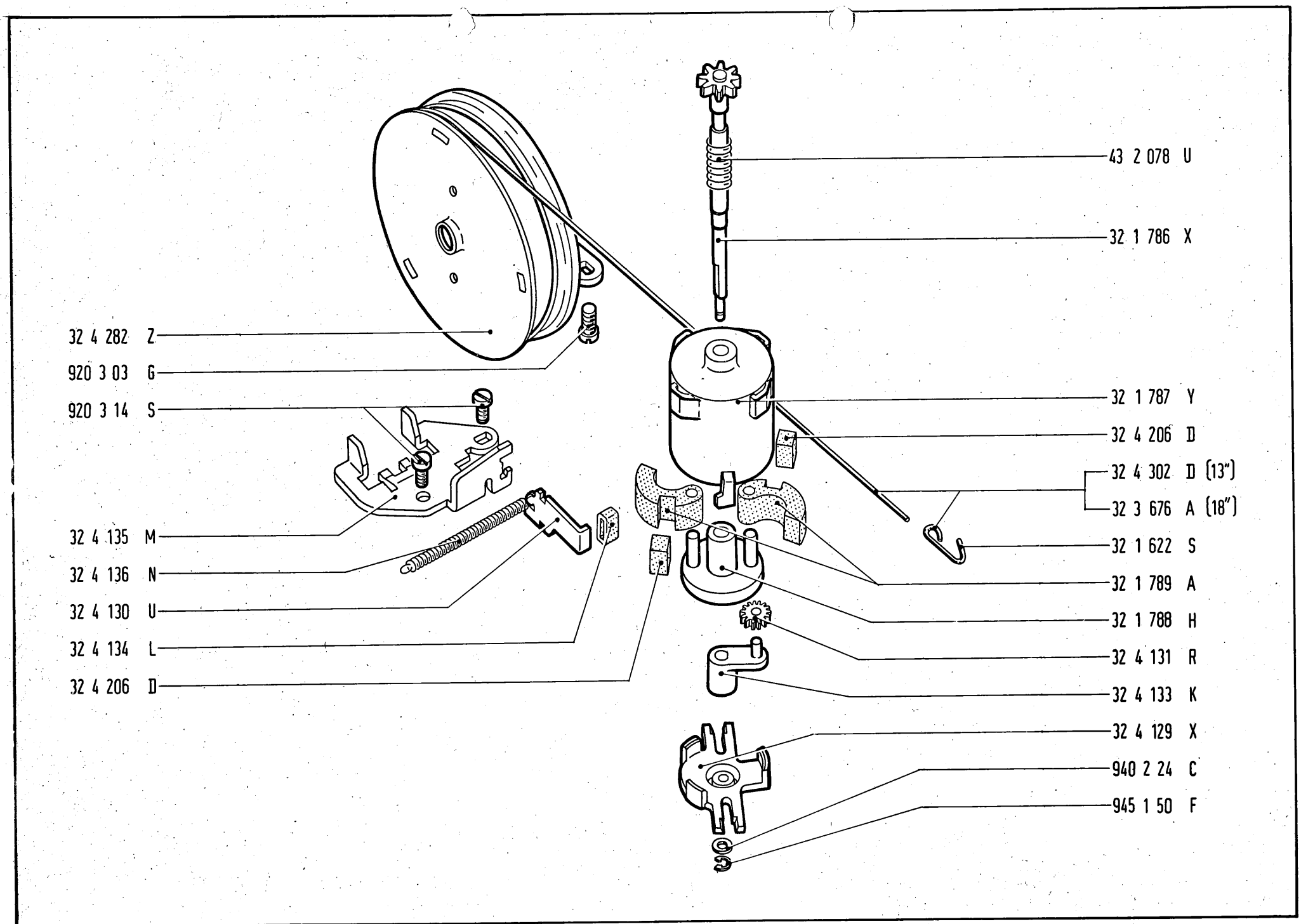
43 2 078 U
32 1 786 X
32 4 282 Z
920 3 03 G
920 3 14 S
32 1 787 Y
32 4 206 D
32 4 302 D (13")
32 3 676 A (18")
32 4 135 M
32 4 136 N
32 4 130 U
32 4 134 L
32 4 206 D
32 1 622 S
32 1 789 A
32 1 788 H
32 4 131 R
32 4 133 K
32 4 129 X
940 2 24 C
945 1 50 F

Guida fissa - Campanello
Guid fixe - Sonnette
Outer carriage - Bell
Feste Wagenführung - Klingel
Guía fija - Timbre
Guia fixa - Campaínha

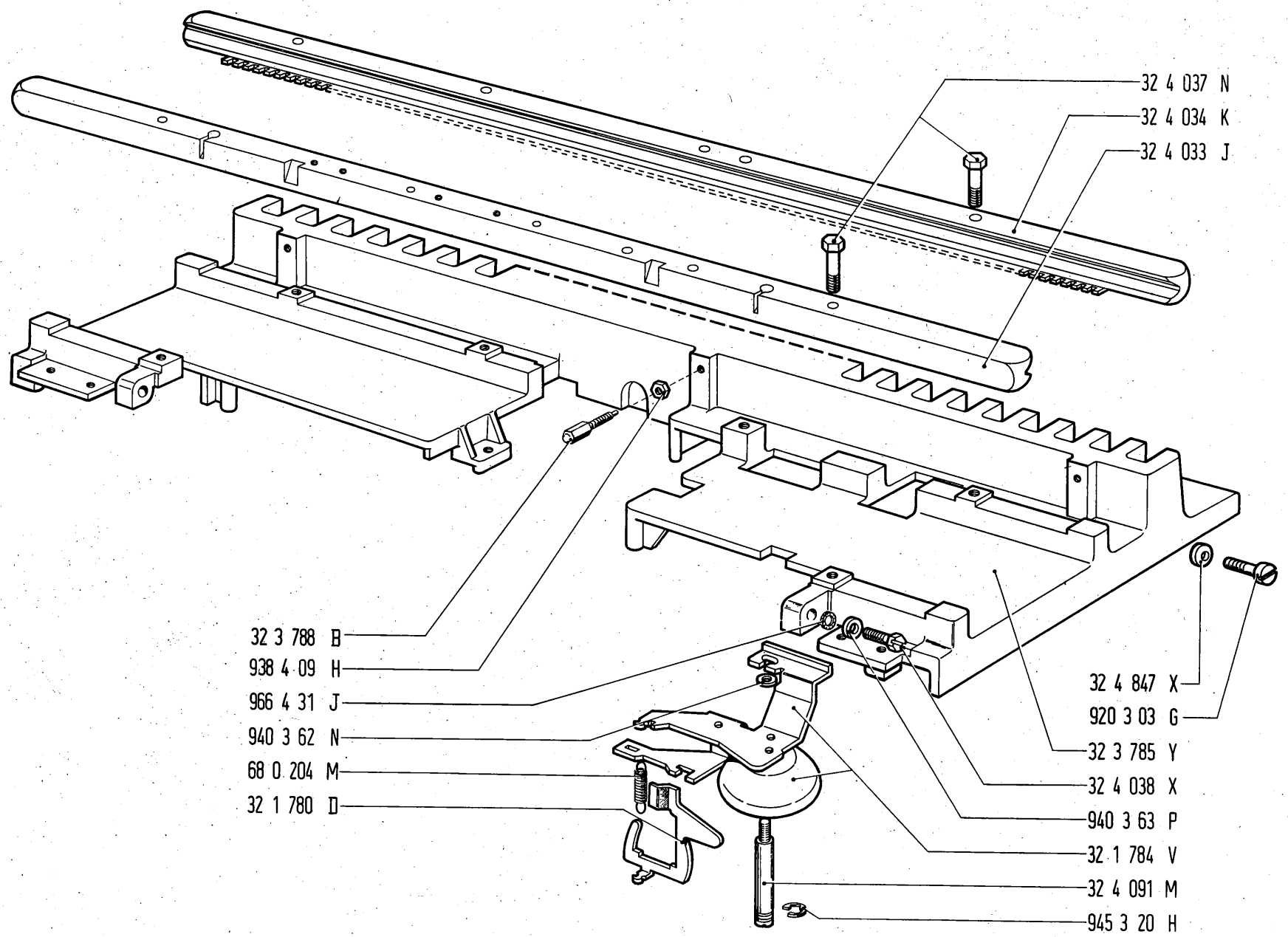
32 4 037 N
32 4 034 K
32 4 033 J
32 3 788 B
938 4 09 H
966 4 31 J
940 3 62 N
68 0 204 M
32 1 780 D
32 4 847 X
920 3 03 G
32 3 785 Y
32 4 038 X
940 3 63 P
32 1 784 V
32 4 091 M
945 3 20 H

Guida mobile - Spostamento in profondità del rullo
Guide mobile - Réglage du rouleau
Inner carriage - Platen adjustment
Beweglicher Wagen - Einstellung der Walze
Guía móvil - Regulación del rodillo
Guia móvel - Regulação do rôlo

Spaziatura Espacement Spacing Zwischenraum Espaciado Espaçamento		Carrello Chariot Carriage Wagen Carro Carro	
		13"	18"
*	1/12"	32 4 323 Z	32 3 647 D
	1/10"	32 4 277 B	32 3 646 C
	mm 2,3	32 3 616 W	32 3 649 P
	mm 2,6	32 3 615 V	32 3 648 N
* *	1/12"	32 4 222 U	32 3 663 D
	1/10"	32 4 221 T	32 3 662 C
	mm 2,3	32 3 623 V	32 3 665 F
	mm 2,6	32 3 622 U	32 3 664 E
* * *	1/12"	32 4 224 W	32 3 659 R
	1/10"	32 4 223 V	32 3 658 Q
	mm 2,3	32 3 621 T	32 3 661 B
	mm 2,6	32 3 620 E	32 3 660 N

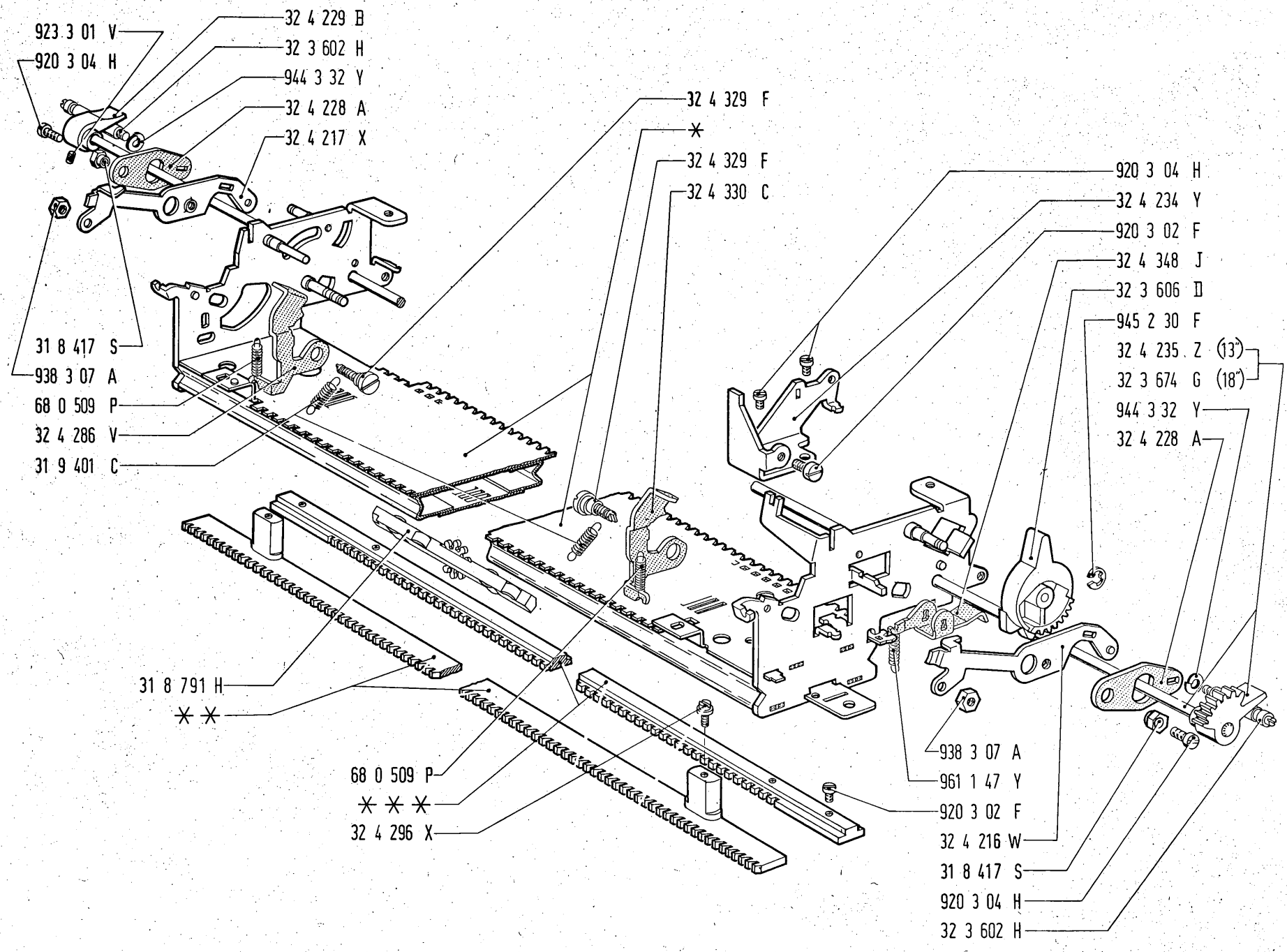
923 3 01 V
920 3 04 H
32 4 229 B
32 3 602 H
944 3 32 Y
32 4 228 A
32 4 217 X
31 8 417 S
938 3 07 A
68 0 509 P
32 4 286 V
31 9 401 C
32 4 329 F
✳
32 4 329 F
32 4 330 C
31 8 791 H
✳ ✳
68 0 509 P
✳ ✳ ✳
32 4 296 X
920 3 04 H
32 4 234 Y
920 3 02 F
32 4 348 J
32 3 606 D
945 2 30 F
32 4 235 Z (13")
32 3 674 G (18")
944 3 32 Y
32 4 228 A
938 3 07 A
961 1 47 Y
920 3 02 F
32 4 216 W
31 8 417 S
920 3 04 H
32 3 602 H

Copertura del carrello
Couverture du chariot
Carriage cover
Abdeckung des Wagens
Tapa del carro
Cobertura do carro

	Colore Couleur Colour Farbe Color Côr	Carrello Chariot Carriage Wagen Carro Carro	
		13"	18"
*	Nero Noir Black Schwarz Negro Preto	32 3 703 E	32 3 708 K
	Grigio chiaro Gris clair Light grey Hellgrau Gris claro Gris claro	32 3 704 F	32 3 709 L

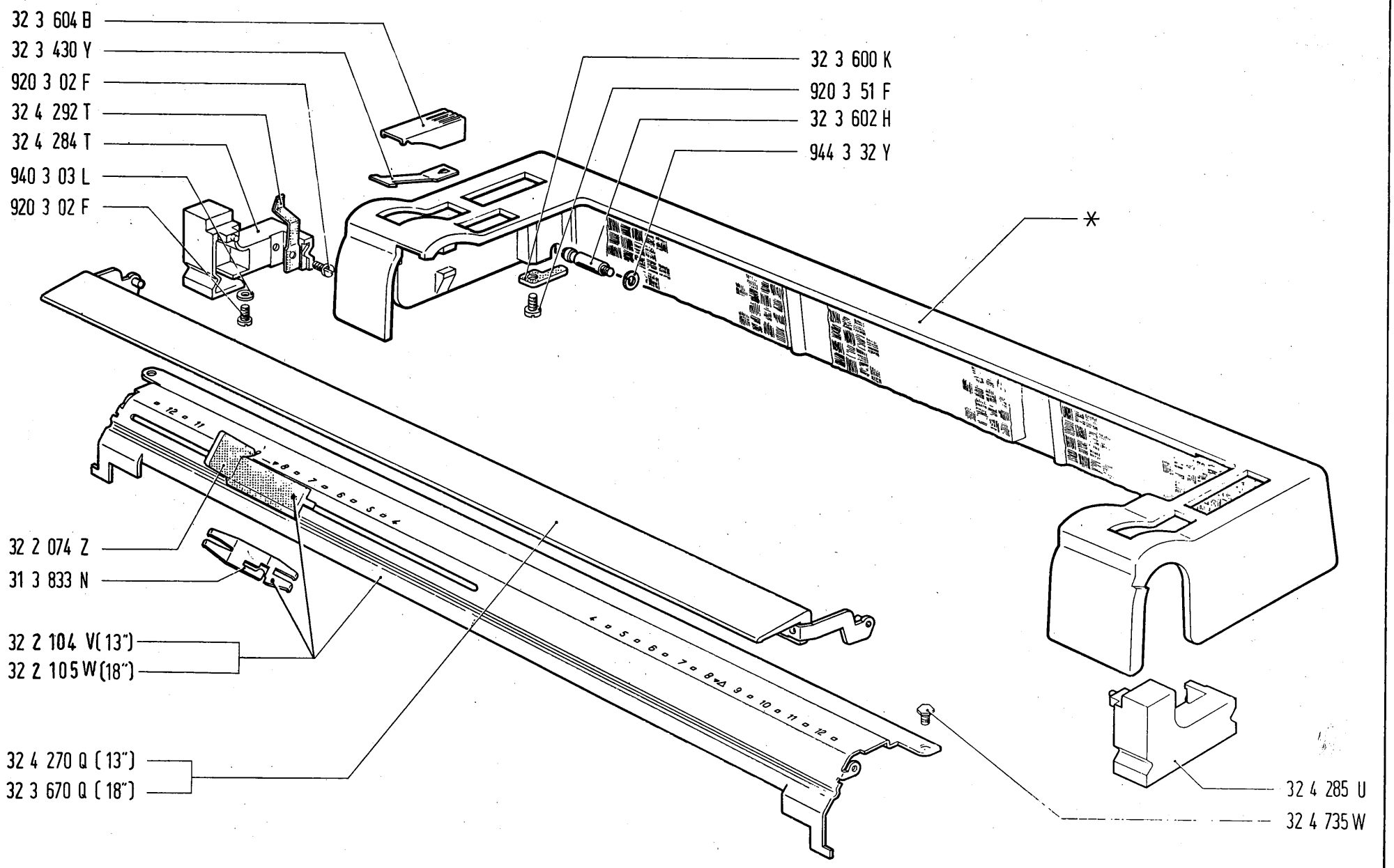
32 3 604 B
32 3 430 Y
920 3 02 F
32 4 292 T
32 4 284 T
940 3 03 L
920 3 02 F
32 3 600 K
920 3 51 F
32 3 602 H
944 3 32 Y
*
32 2 074 Z
31 3 833 N
32 2 104 V(13")
32 2 105 W(18")
32 4 270 Q (13")
32 3 670 Q (18")
32 4 285 U
32 4 735 W

Guida carta anteriori
Guides papier antérieurs
Front paper guides
Vordere Papierführungen
Guíapapel anteriores
Guia-papel anteriores

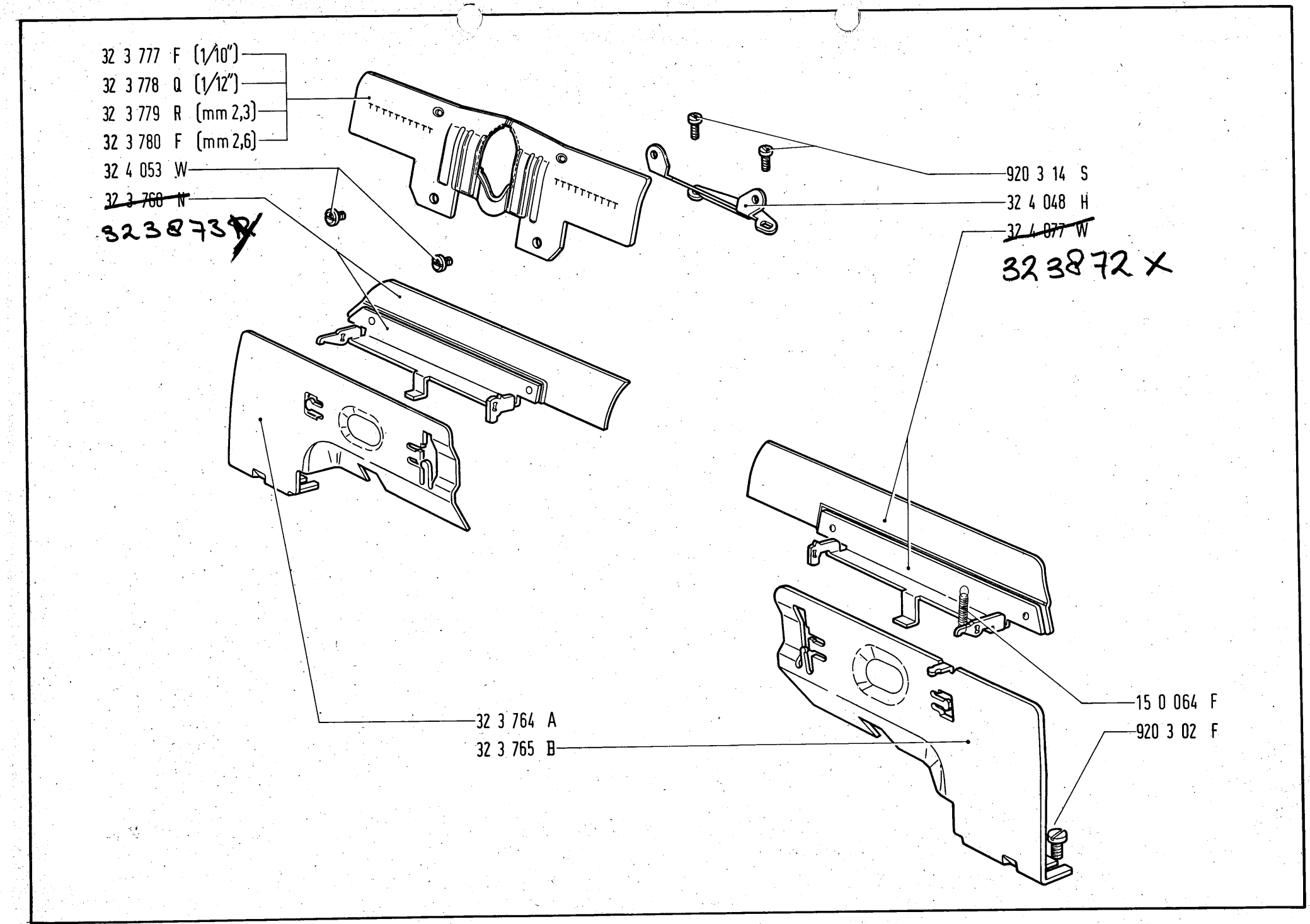
32 3 777 F (1/10")
32 3 778 Q (1/12")
32 3 779 R (mm 2,3)
32 3 780 F (mm 2,6)
32 4 053 W
~~32 3 768 W~~
323873R
920 3 14 S
32 4 048 H
~~32 4 877 W~~
323872X
32 3 764 A
32 3 765 B
15 0 064 F
920 3 02 F

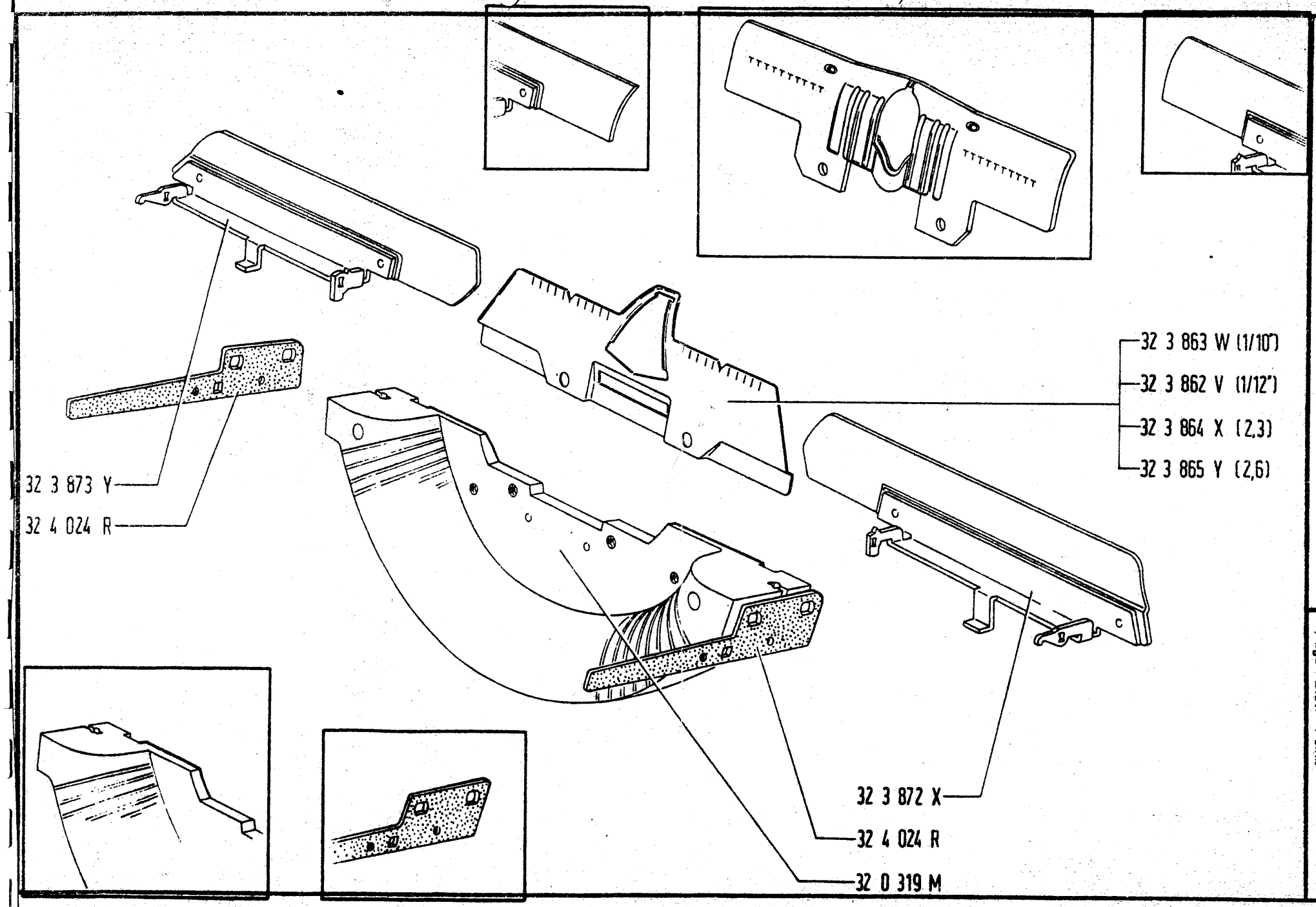
32 3 863 W (1/10")
32 3 862 V (1/12")
32 3 864 X (2,3)
32 3 865 Y (2,6)
32 3 873 Y
32 4 024 R
32 3 872 X
32 4 024 R
32 0 319 M

	Spaziatura Espacement Spacing Zwischenraum Espaciado Espaçamento	Carrello Chariot Carriage Wagen Carro Carro	
		13"	18"
*	1/12	31 8 496 S	31 8 498 C
	1/10"	31 8 394 B	31 8 499 D
	mm 2,3	31 8 639 G	31 8 642 K
	mm 2,6	31 8 640 V	31 8 643 L

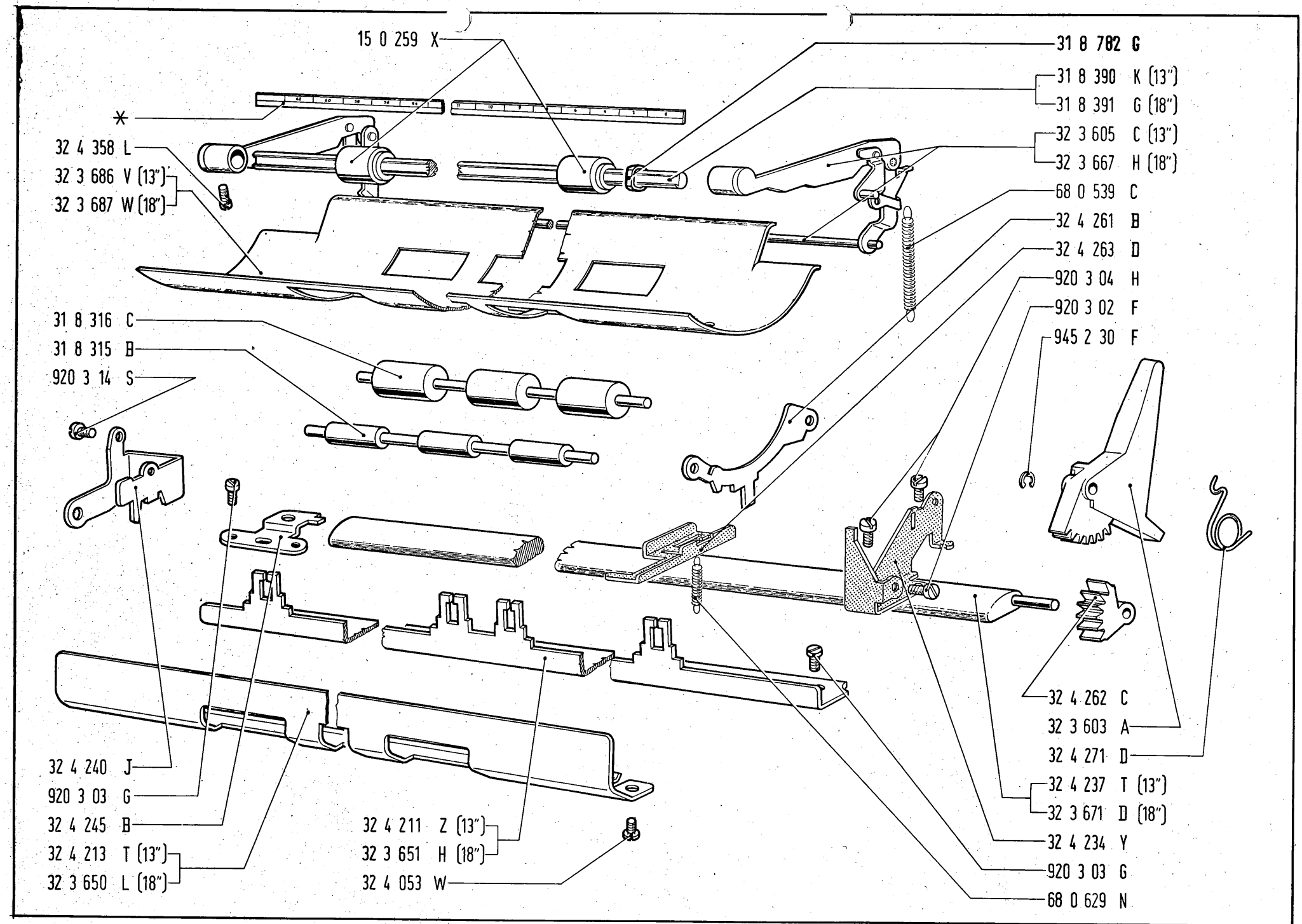
15 0 259 X
31 8 782 G
31 8 390 K (13")
31 8 391 G (18")
*
32 3 605 C (13")
32 3 667 H (18")
32 4 358 L
32 3 686 V (13")
32 3 687 W (18")
68 0 539 C
32 4 261 B
32 4 263 D
920 3 04 H
920 3 02 F
945 2 30 F
31 8 316 C
31 8 315 B
920 3 14 S
32 4 262 C
32 3 603 A
32 4 271 D
32 4 237 T (13")
32 3 671 D (18")
32 4 234 Y
920 3 03 G
68 0 629 N
32 4 240 J
920 3 03 G
32 4 245 B
32 4 213 T (13")
32 3 650 L (18")
32 4 211 Z (13")
32 3 651 H (18")
32 4 053 W

Rullo - Frizione - Manopole
Rouleau - Embrayage - Poignées
Platen - Clutch - Platen knobs
Schreibwalze - Steckwalze - Walzenknopfen
Rodillo - Embrague - Pomos
Rôlo - Fricção - Manoplas

	Tipo di gomma Type de caoutchouc Tubber type Gummisorte Tipo de caucho Tipo de borracha	Contrassegno Marque Dot Kennzeichen Contraseña Marca	Carrello Chariot Carriage Wagen Carro Carro	
			13"	18"
*	Normale (resistente agli acidi) Normal (résistant aux acides) Normal (acid resistant rubber) Normaler (Säurebeständiger Gummi) Normal (resistente a los ácidos) Normal (resistente aos ácidos)	——	31 8 858 L	31 8 859 M
	Dura (resistente agli acidi) Dur (résistant aux acides) Hard (acid resistant rubber) Harter (Säurebeständiger Gummi) Dura (resistente a los ácidos) Dura (resistente aos ácidos)	Bianco White Blanc Weiss Blanco Branco	31 8 874 C	31 8 875 D
	Durissima Très dur Extra hard Sehr harter Durísima Durìssima	Nero Black Noir Schwarz Negro Preto	31 8 870 L	31 8 871 H

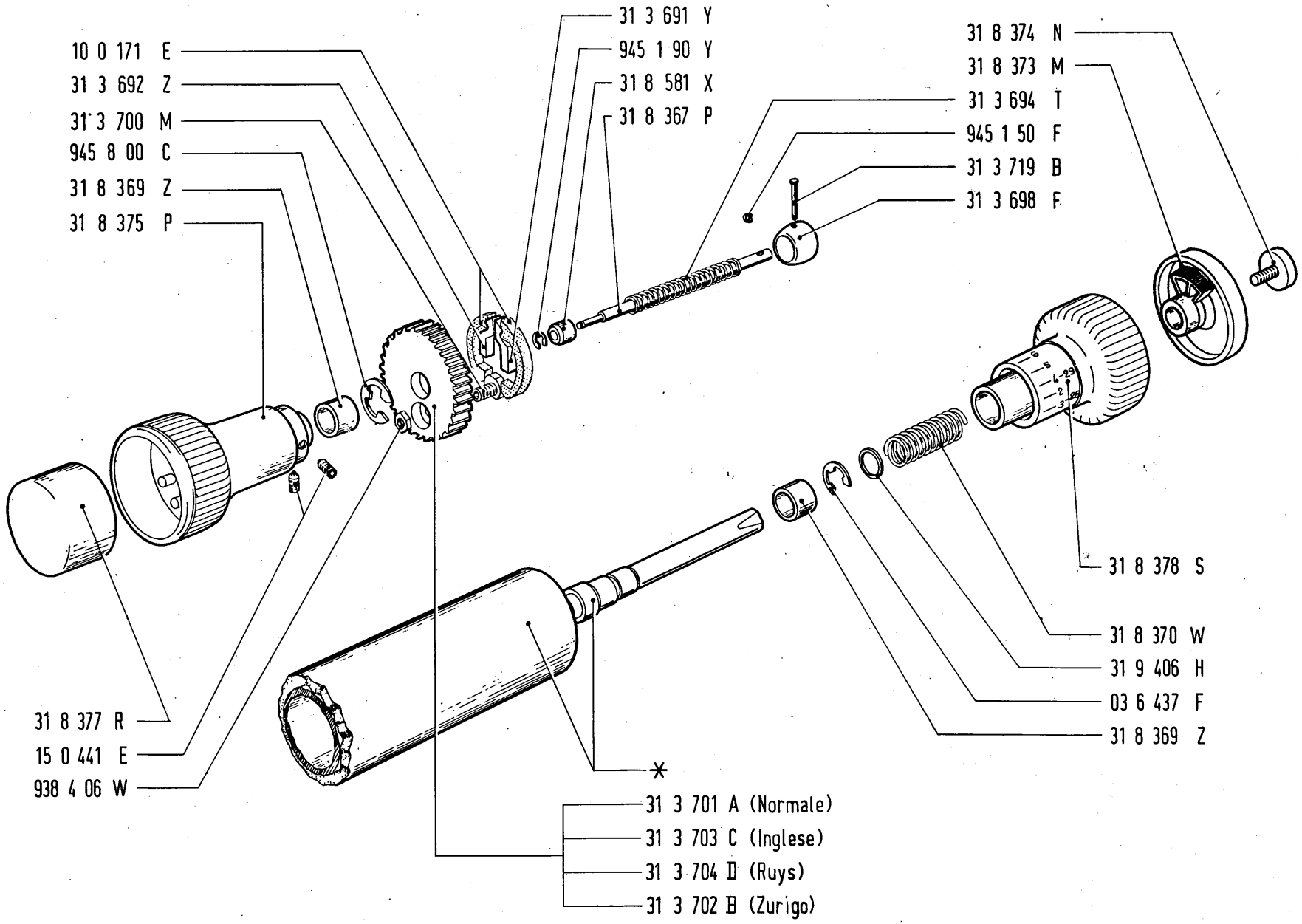
10 0 171 E
31 3 692 Z
31 3 700 M
945 8 00 C
31 8 369 Z
31 8 375 P
31 3 691 Y
945 1 90 Y
31 8 581 X
31 8 367 P
31 8 374 N
31 8 373 M
31 3 694 T
945 1 50 F
31 3 719 B
31 3 698 F
31 8 378 S
31 8 370 W
31 9 406 H
03 6 437 F
31 8 369 Z
31 8 377 R
15 0 441 E
938 4 06 W
*
31 3 701 A (Normale)
31 3 703 C (Inglese)
31 3 704 D (Ruys)
31 3 702 B (Zurigo)

Interlinea
Interligne
Line spacing
Zeilenschaltung
Interlineación
Interlinha

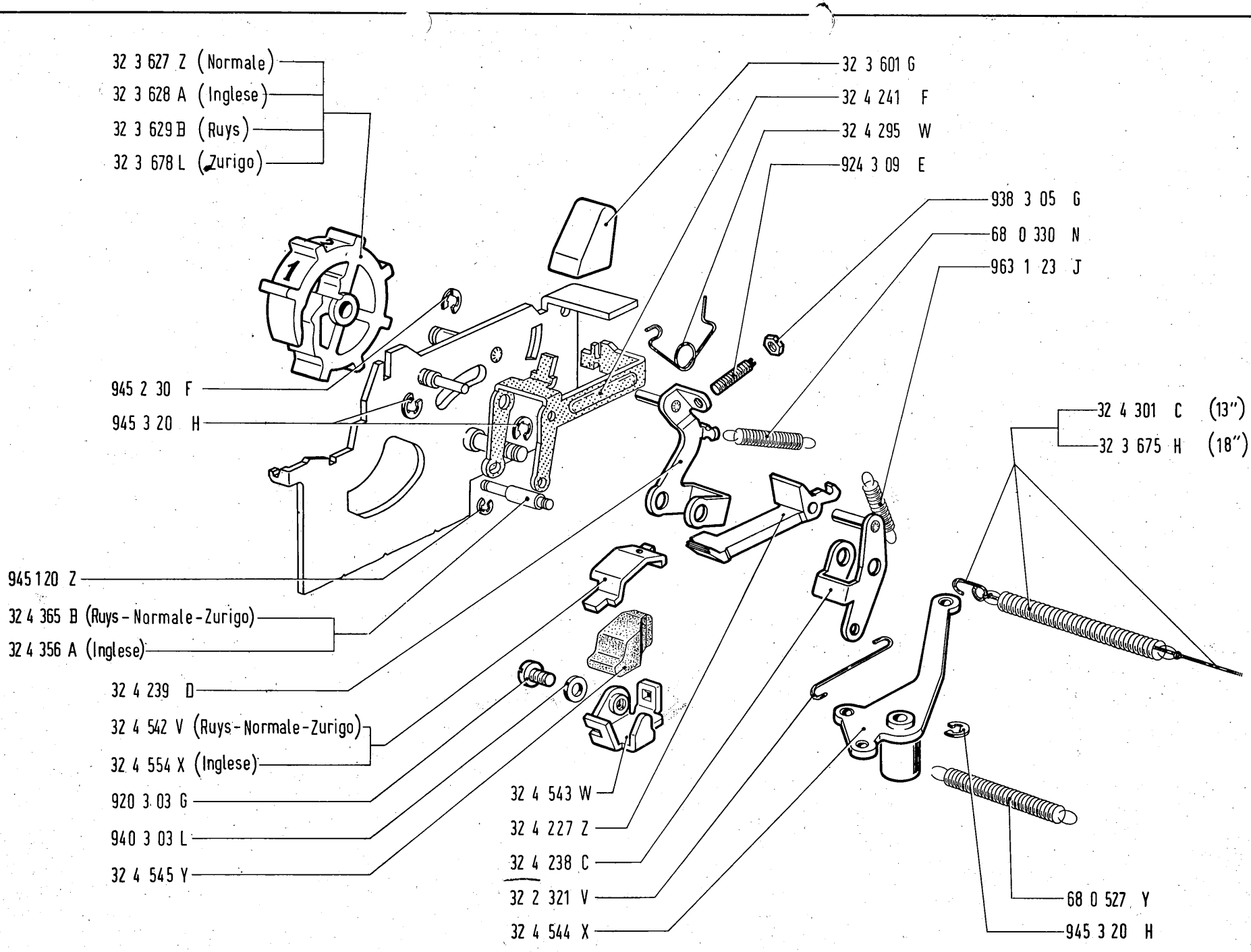
32 3 627 Z (Normale)
32 3 628 A (Inglese)
32 3 629 B (Ruys)
32 3 678 L (Zurigo)
945 2 30 F
945 3 20 H
945 120 Z
32 4 365 B (Ruys - Normale - Zurigo)
32 4 356 A (Inglese)
32 4 239 D
32 4 542 V (Ruys - Normale - Zurigo)
32 4 554 X (Inglese)
920 3 03 G
940 3 03 L
32 4 545 Y
32 3 601 G
32 4 241 F
32 4 295 W
924 3 09 E
938 3 05 G
68 0 330 N
963 1 23 J
32 4 543 W
32 4 227 Z
32 4 238 C
32 2 321 V
32 4 544 X
32 4 301 C (13")
32 3 675 H (18")
68 0 527 Y
945 3 20 H

Libera carrello
Libération du chariot
Carriage release
Wagenauslösung
Sueltacarro
Solta-carro

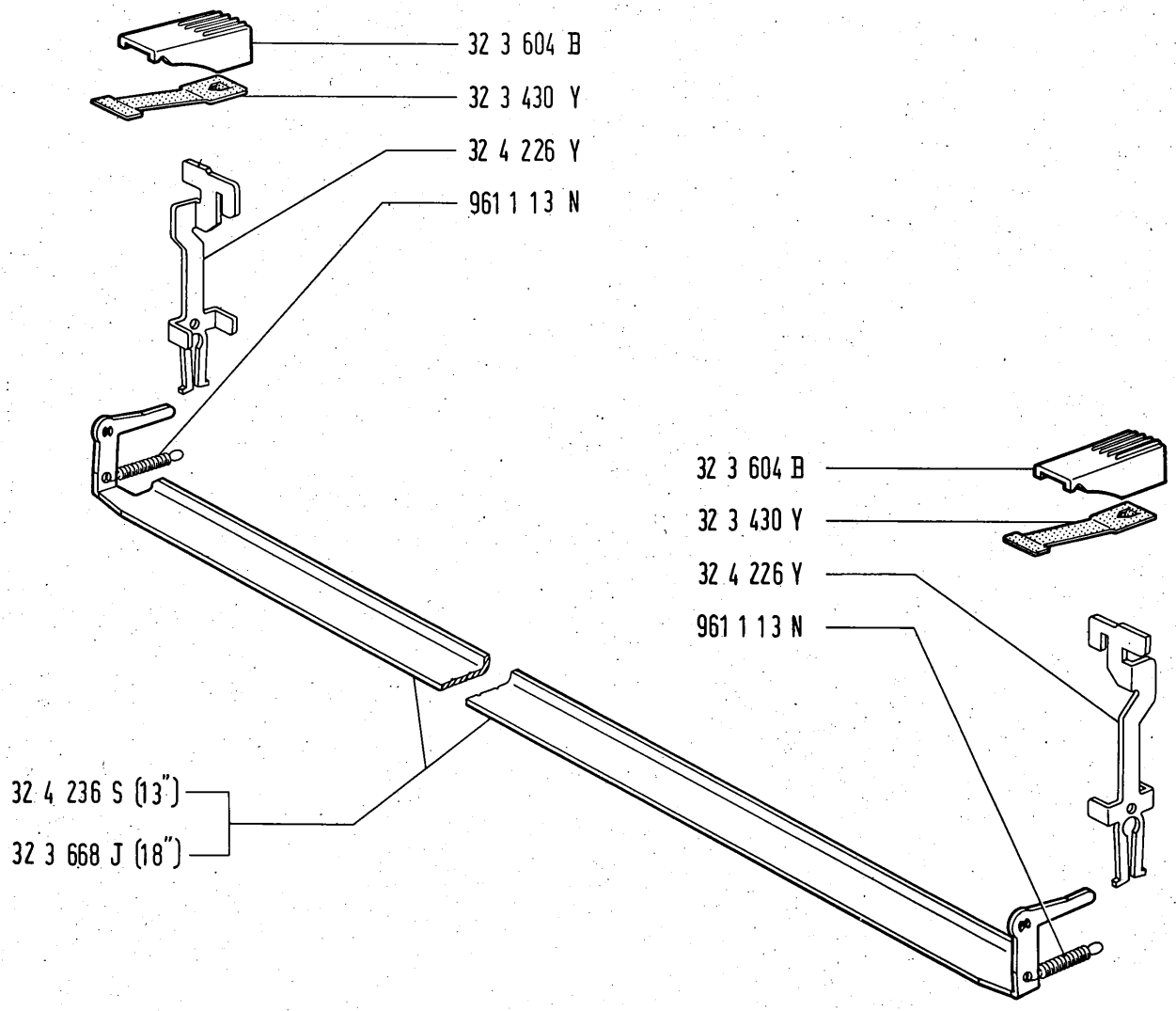
32 3 604 B
32 3 430 Y
32 4 226 Y
961 1 13 N
32 3 604 B
32 3 430 Y
32 4 226 Y
961 1 13 N
32 4 236 S (13")
32 3 668 J (18")

Libera margine
Libère marge
Margin release
Randlöser
Sueltamargen
Solta margem

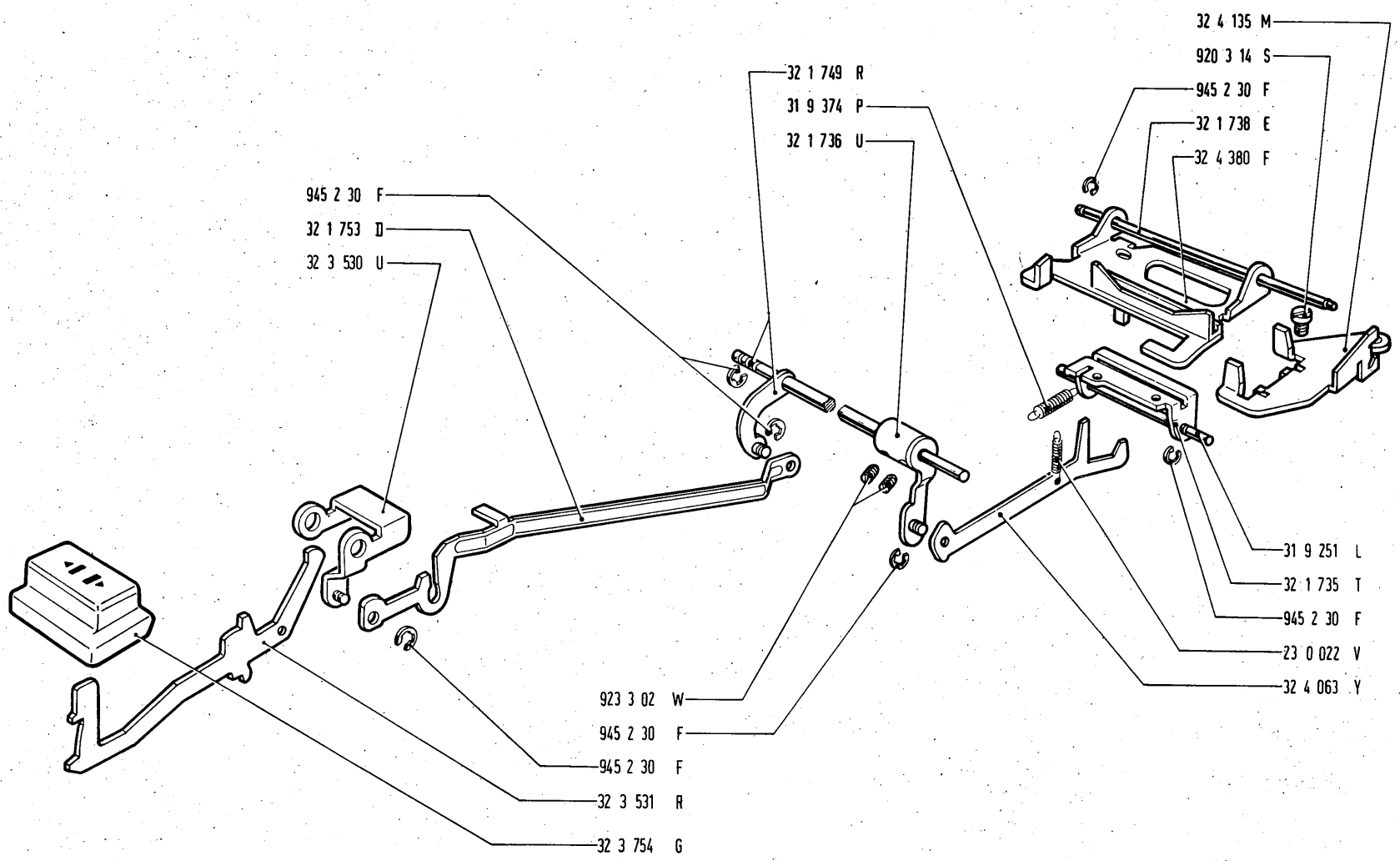
32 4 135 M
920 3 14 S
945 2 30 F
32 1 738 E
32 4 380 F
32 1 749 R
31 9 374 P
32 1 736 U
945 2 30 F
32 1 753 D
32 3 530 U
31 9 251 L
32 1 735 T
945 2 30 F
23 0 022 V
32 4 063 Y
923 3 02 W
945 2 30 F
945 2 30 F
32 3 531 R
32 3 754 G

Marginatori
Margeurs
Margin-stops
Randsteller
Marginadores
Margeadores

	Spaziatura Espacement Spacing Zwischenraum Espaciado Espaçamento	Carrello Chariot Carriage Wagen Carro Carro	
		13"	18"
*	1/12"	32 4 224 W	32 3 659 R
	1/10"	32 4 223 V	32 3 658 Q
	mm 2,3	32 3 621 T	32 3 661 B
	mm 2,6	32 3 620 E	32 3 660 N

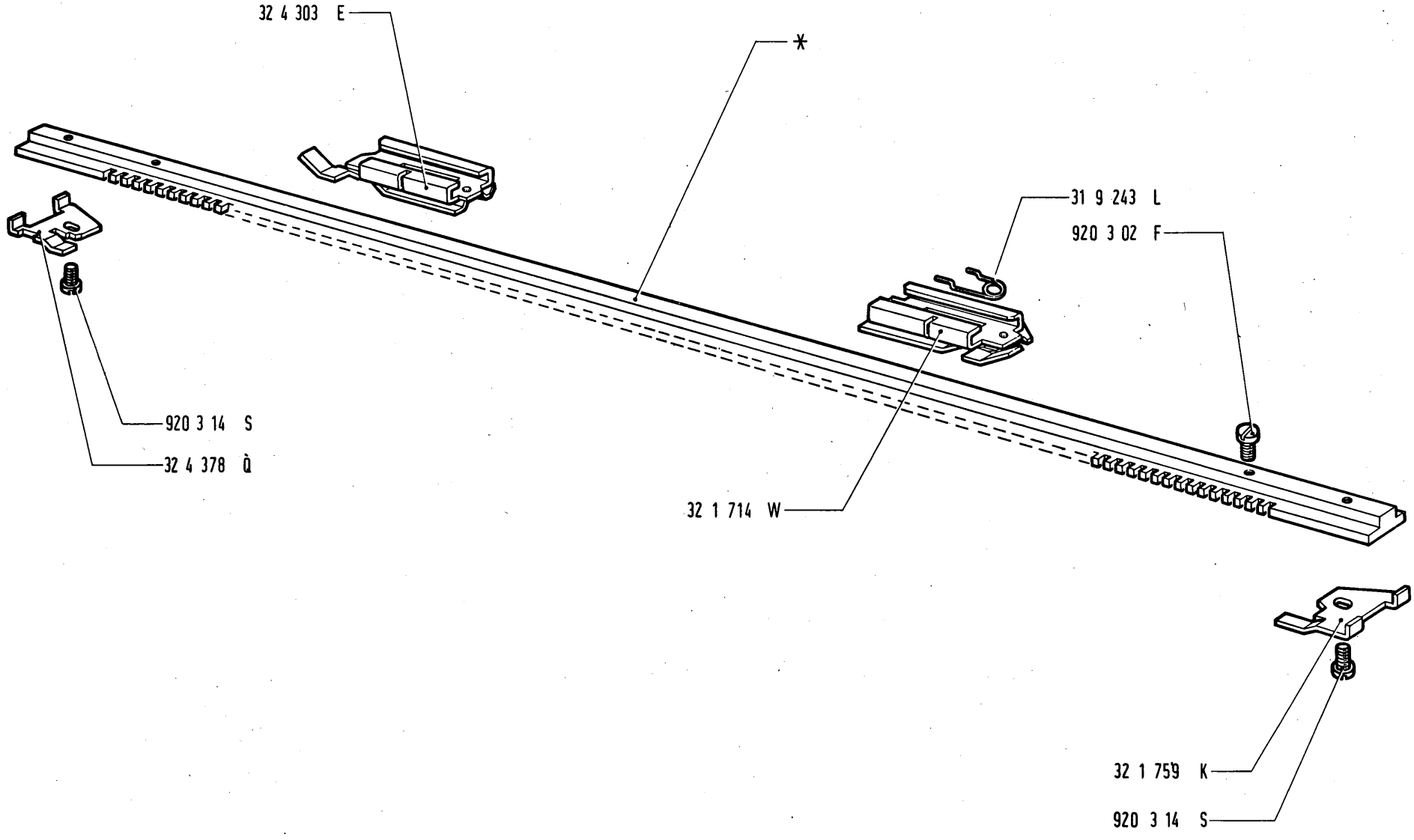
32 4 303 E
*
31 9 243 L
920 3 02 F
920 3 14 S
32 4 378 Q
32 1 714 W
32 1 759 K
920 3 14 S

Impostazione marginatori
Positionnement des margeurs
Setting of the margin stops
Setzen der Randsteller
Ajuste de los marginadores
Impostação margeadores

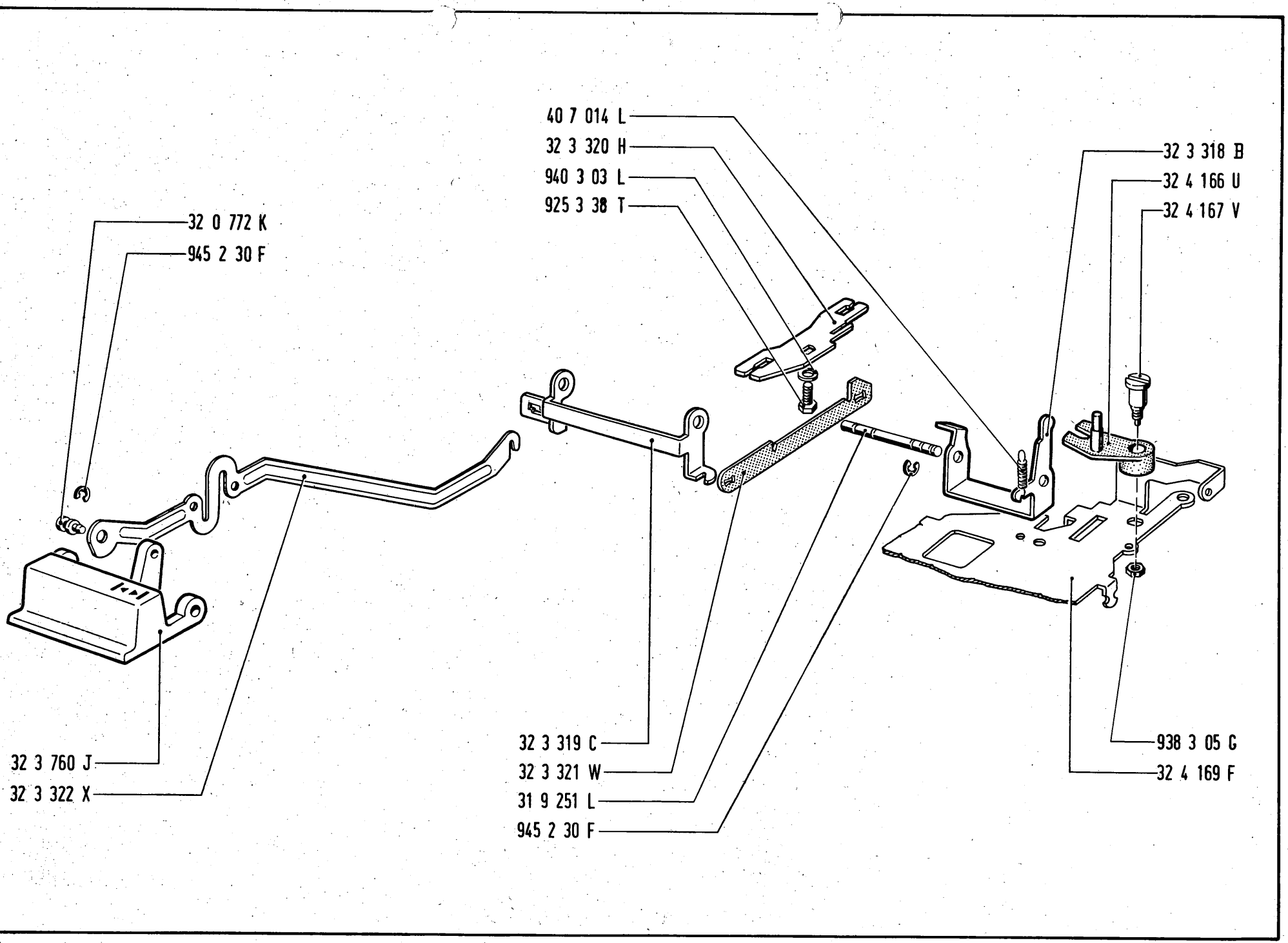
40 7 014 L
32 3 320 H
940 3 03 L
925 3 38 T
32 3 318 B
32 4 166 U
32 4 167 V
32 0 772 K
945 2 30 F
32 3 760 J
32 3 322 X
32 3 319 C
32 3 321 W
31 9 251 L
945 2 30 F
938 3 05 G
32 4 169 F

Incolonnatore
Mise en colonne
Single bar tabulator
Kolonnensteller
Encolumnador
Encolunador

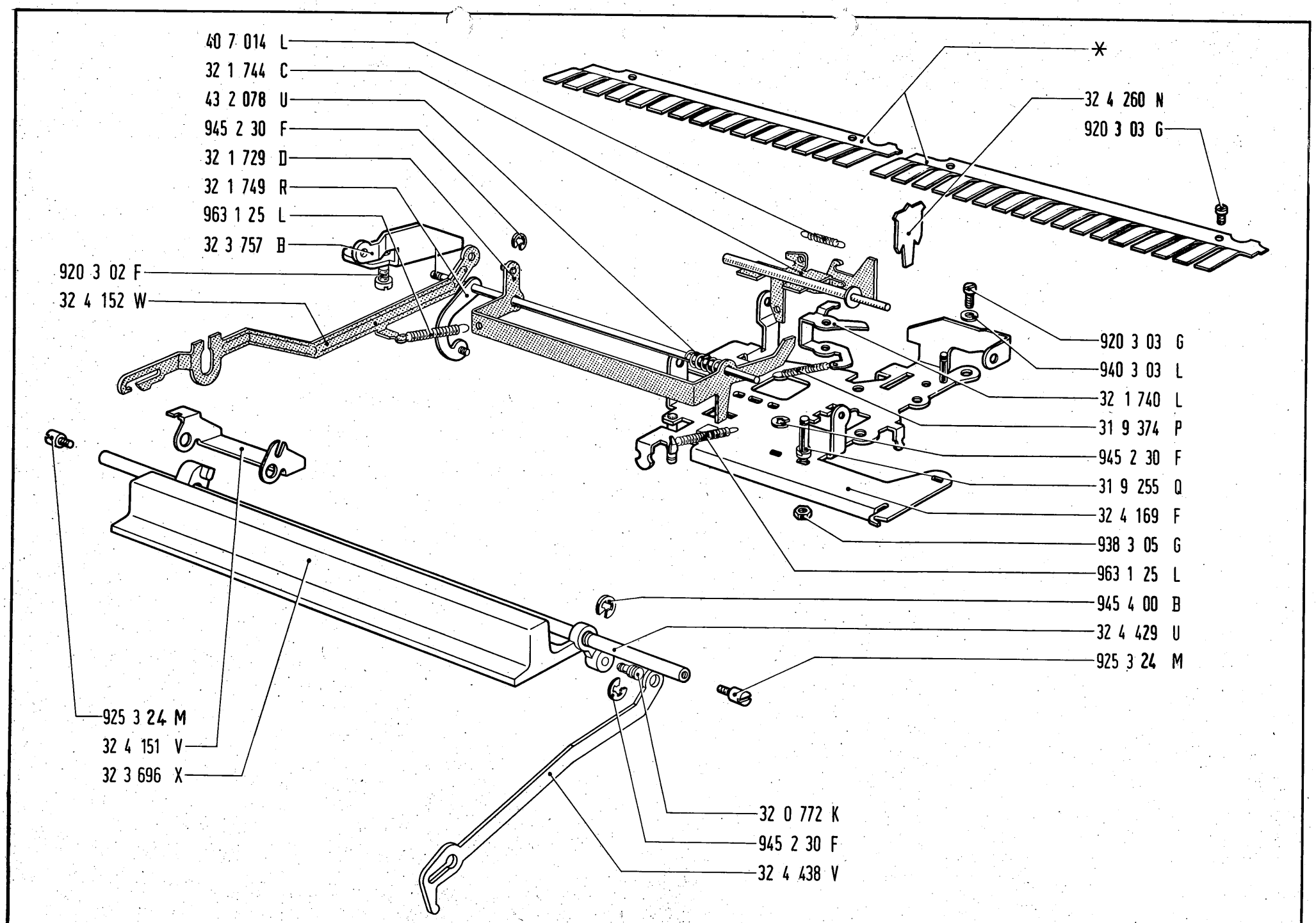
40 7 014 L
32 1 744 C
43 2 078 U
945 2 30 F
32 1 729 D
32 1 749 R
963 1 25 L
32 3 757 B
920 3 02 F
32 4 152 W
925 3 24 M
32 4 151 V
32 3 696 X
*
32 4 260 N
920 3 03 G
920 3 03 G
940 3 03 L
32 1 740 L
31 9 374 P
945 2 30 F
31 9 255 Q
32 4 169 F
938 3 05 G
963 1 25 L
945 4 00 B
32 4 429 U
925 3 24 M
32 0 772 K
945 2 30 F
32 4 438 V

Impostazione e annullamento stop
Positionnement et annulation des stops
Stops setting and clearing mechanism
Setzen und Rückschaltung der Anschläge
Impostación y anulación de los topes
Impostação e anulação dos stops

	Spaziatura Espacement Spacing Zwischenraum Espaciado Espaçamento	Carrello Chariot Carriage Wagen Carro Carro	
		13"	18"
*	1/12"	32 4 281 Y	32 3 655 D
	1/10"	32 4 280 P	32 3 654 C
	mm 2,3	32 3 625 X	32 3 657 F
	mm 2,6	32 3 624 W	32 3 656 E

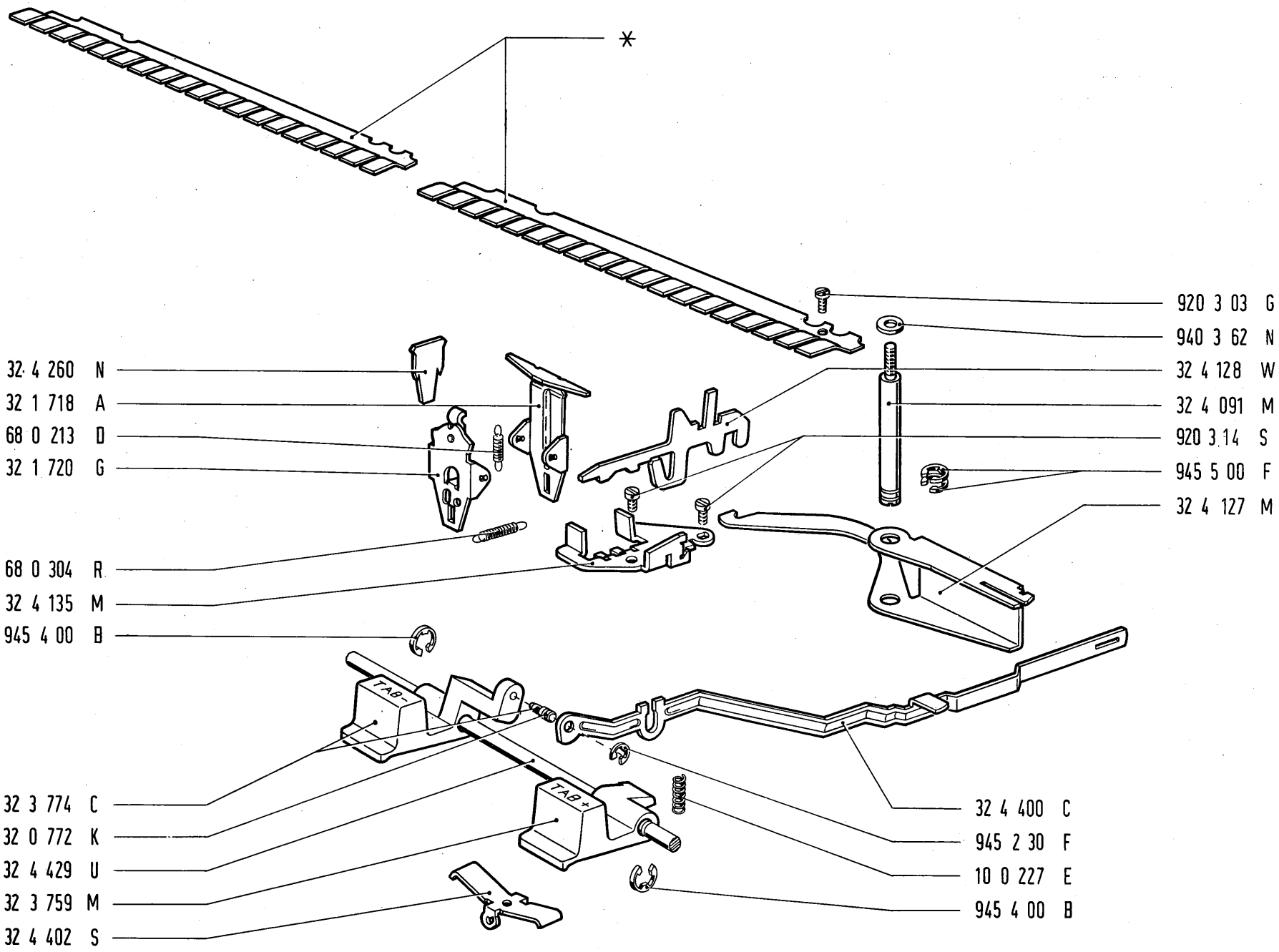
*
920 3 03 G
940 3 62 N
32 4 128 W
32 4 091 M
920 3 14 S
945 5 00 F
32 4 127 M
32 4 260 N
32 1 718 A
68 0 213 D
32 1 720 G
68 0 304 R
32 4 135 M
945 4 00 B
TAB-
TAB+
32 3 774 C
32 0 772 K
32 4 429 U
32 3 759 M
32 4 402 S
32 4 400 C
945 2 30 F
10 0 227 E
945 4 00 B

Bloccaggi
Blocages
Lockings
Sperrungen
Bloqueos
Blocagens

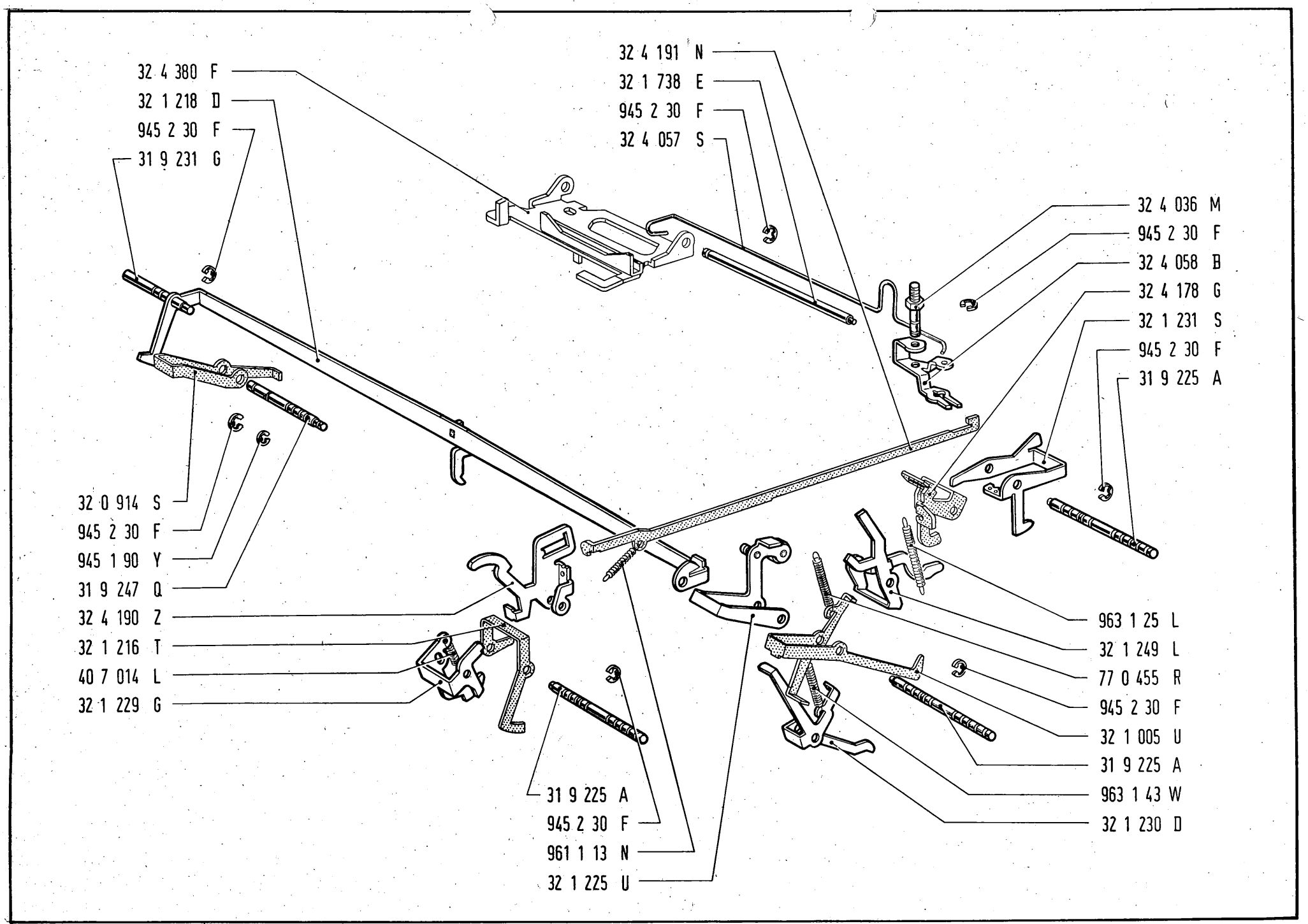
32 4 380 F
32 1 218 D
945 2 30 F
31 9 231 G
32 4 191 N
32 1 738 E
945 2 30 F
32 4 057 S
32 4 036 M
945 2 30 F
32 4 058 B
32 4 178 G
32 1 231 S
945 2 30 F
31 9 225 A
32 0 914 S
945 2 30 F
945 1 90 Y
31 9 247 Q
32 4 190 Z
32 1 216 T
40 7 014 L
32 1 229 G
963 1 25 L
32 1 249 L
77 0 455 R
945 2 30 F
32 1 005 U
31 9 225 A
963 1 43 W
32 1 230 D
31 9 225 A
945 2 30 F
961 1 13 N
32 1 225 U

Trasmissione - Innesto centrifugo
Transmission - Embrayage centrifuge
Transmission - Centrifugal clutch
Ubertragung - Zentrifugal Kupplung
Transmisión - Embrague centrífugo
Transmissão - Embreagem centrífuga

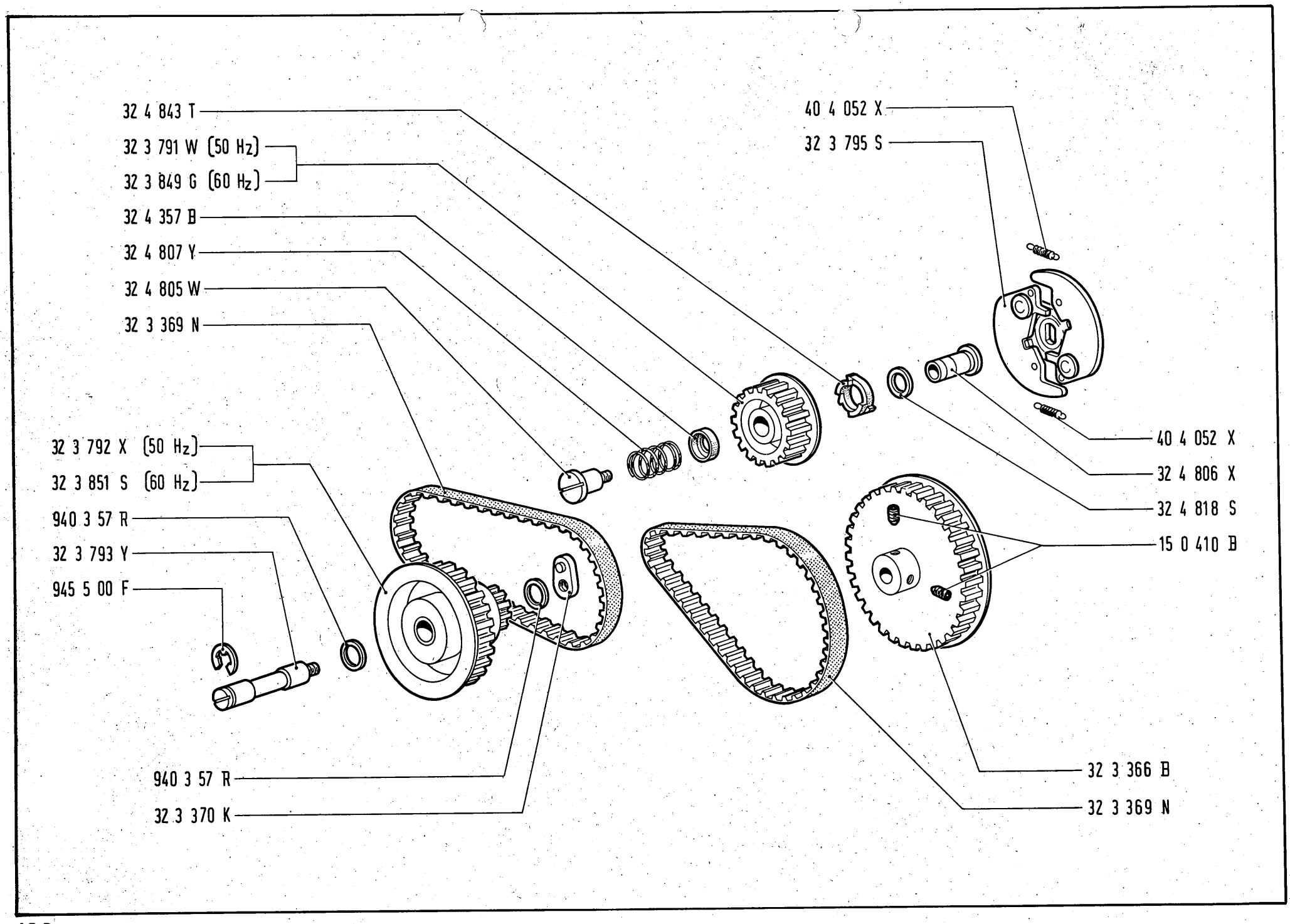
32 4 843 T
32 3 791 W (50 Hz)
32 3 849 G (60 Hz)
32 4 357 B
32 4 807 Y
32 4 805 W
32 3 369 N
32 3 792 X (50 Hz)
32 3 851 S (60 Hz)
940 3 57 R
32 3 793 Y
945 5 00 F
940 3 57 R
32 3 370 K
40 4 052 X
32 3 795 S
40 4 052 X
32 4 806 X
32 4 818 S
15 0 410 B
32 3 366 B
32 3 369 N

Interruttore
Interrupteur
Switch
Schalter
Interruptor
Interruptor

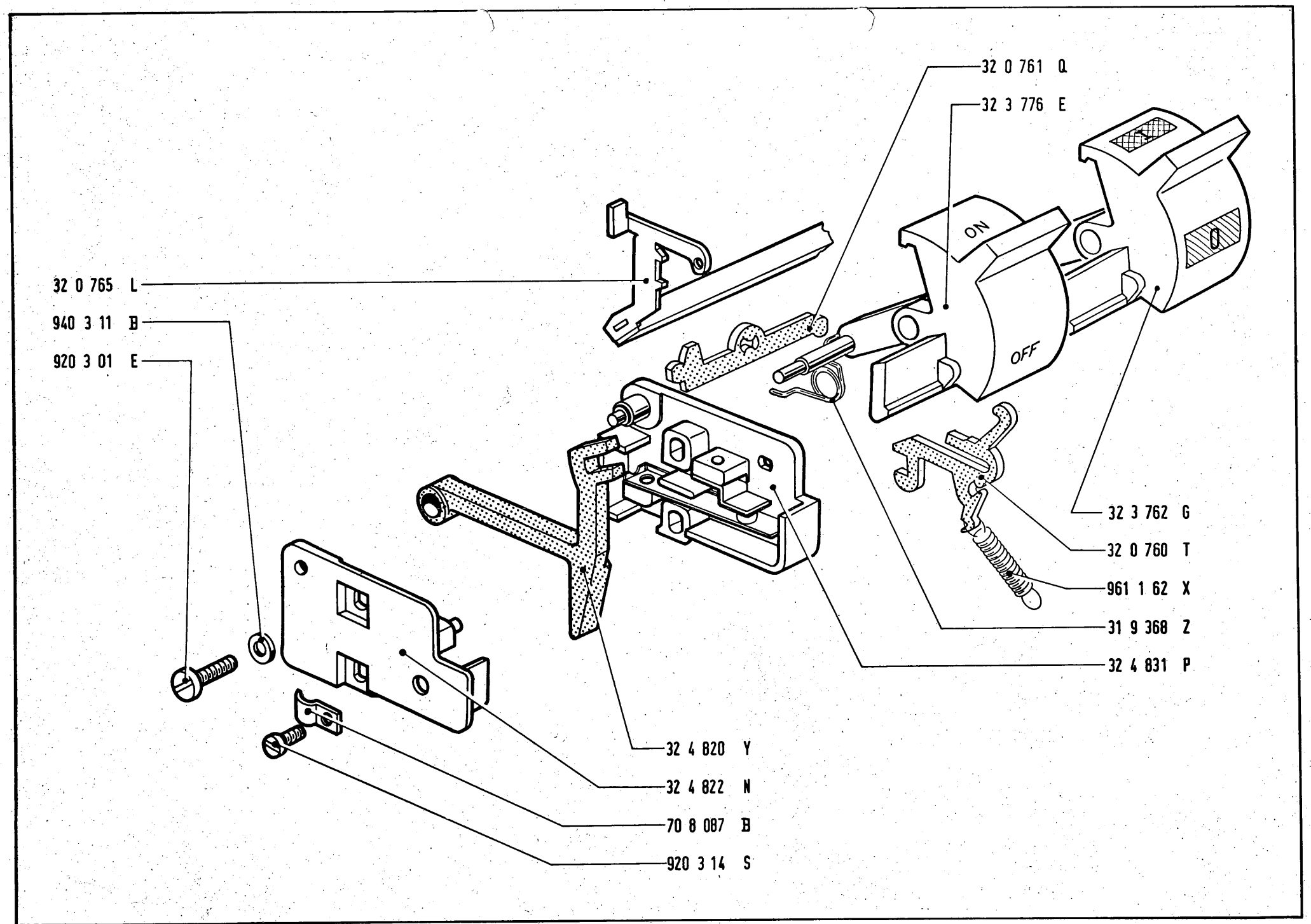
32 0 761 Q
32 3 776 E
32 0 765 L
940 3 11 B
920 3 01 E
ON
OFF
32 3 762 G
32 0 760 T
961 1 62 X
31 9 368 Z
32 4 831 P
32 4 820 Y
32 4 822 N
70 8 087 B
920 3 14 S

Motore
Moteur
Motor
Motor
Motor
Motor

Y 240 V - 50 Hz

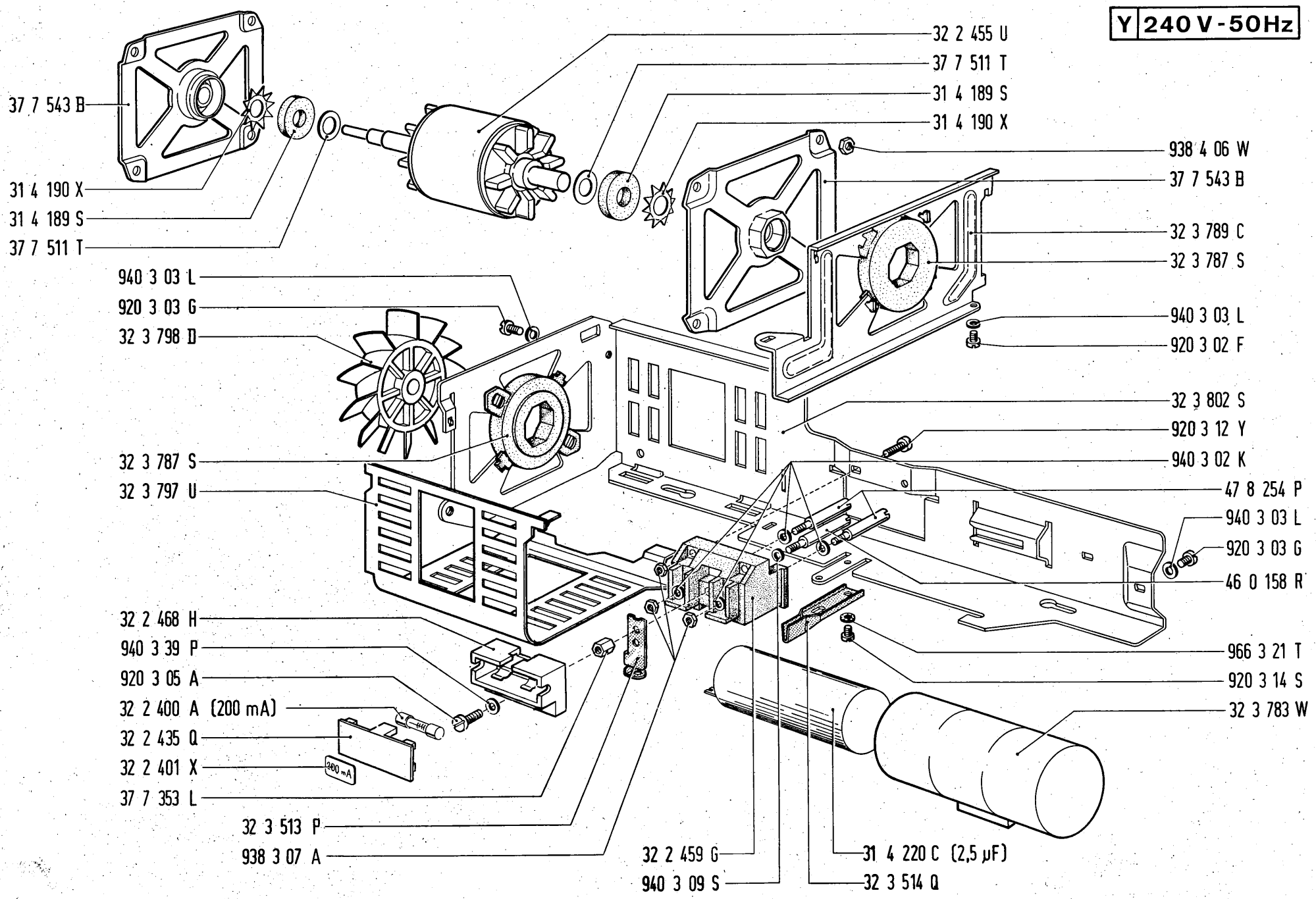
37 7 543 B
31 4 190 X
31 4 189 S
37 7 511 T
32 2 455 U
37 7 511 T
31 4 189 S
31 4 190 X
938 4 06 W
37 7 543 B
32 3 789 C
32 3 787 S
940 3 03 L
920 3 02 F
940 3 03 L
920 3 03 G
32 3 798 D
32 3 787 S
32 3 797 U
32 3 802 S
920 3 12 Y
940 3 02 K
47 8 254 P
940 3 03 L
920 3 03 G
46 0 158 R
32 2 468 H
940 3 39 P
920 3 05 A
32 2 400 A (200 mA)
32 2 435 Q
32 2 401 X
37 7 353 L
200 mA
966 3 21 T
920 3 14 S
32 3 783 W
32 3 513 P
938 3 07 A
32 2 459 G
940 3 09 S
31 4 220 C (2,5 µF)
32 3 514 Q

S 220 V - 50Hz

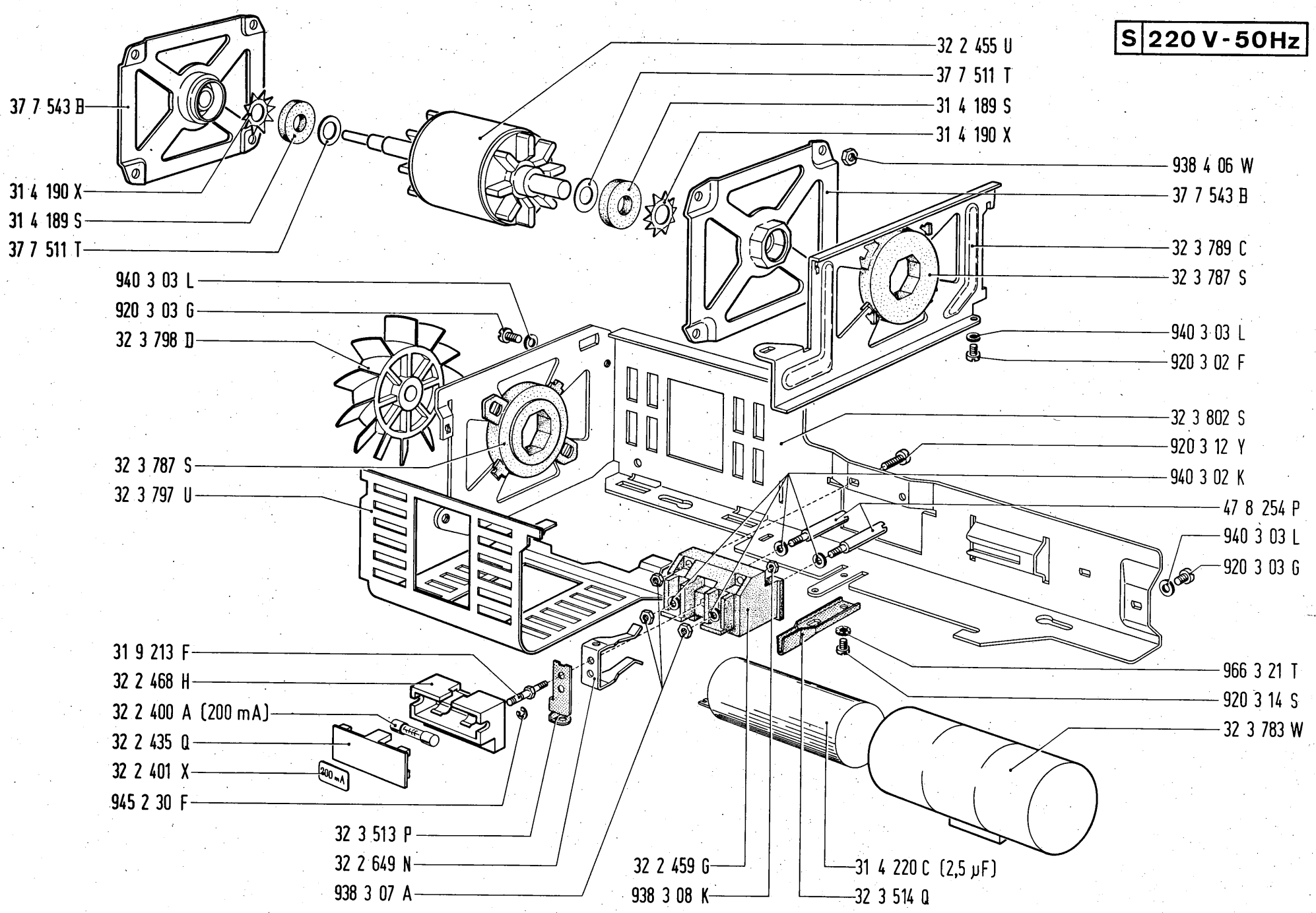
37 7 543 B
31 4 190 X
31 4 189 S
37 7 511 T
32 2 455 U
37 7 511 T
31 4 189 S
31 4 190 X
938 4 06 W
37 7 543 B
32 3 789 C
32 3 787 S
940 3 03 L
920 3 02 F
940 3 03 L
920 3 03 G
32 3 798 D
32 3 787 S
32 3 797 U
32 3 802 S
920 3 12 Y
940 3 02 K
47 8 254 P
940 3 03 L
920 3 03 G
31 9 213 F
32 2 468 H
32 2 400 A (200 mA)
32 2 435 Q
32 2 401 X
945 2 30 F
200 mA
966 3 21 T
920 3 14 S
32 3 783 W
32 3 513 P
32 2 649 N
938 3 07 A
32 2 459 G
938 3 08 K
31 4 220 C (2,5 µF)
32 3 514 Q

K 220 V-50Hz

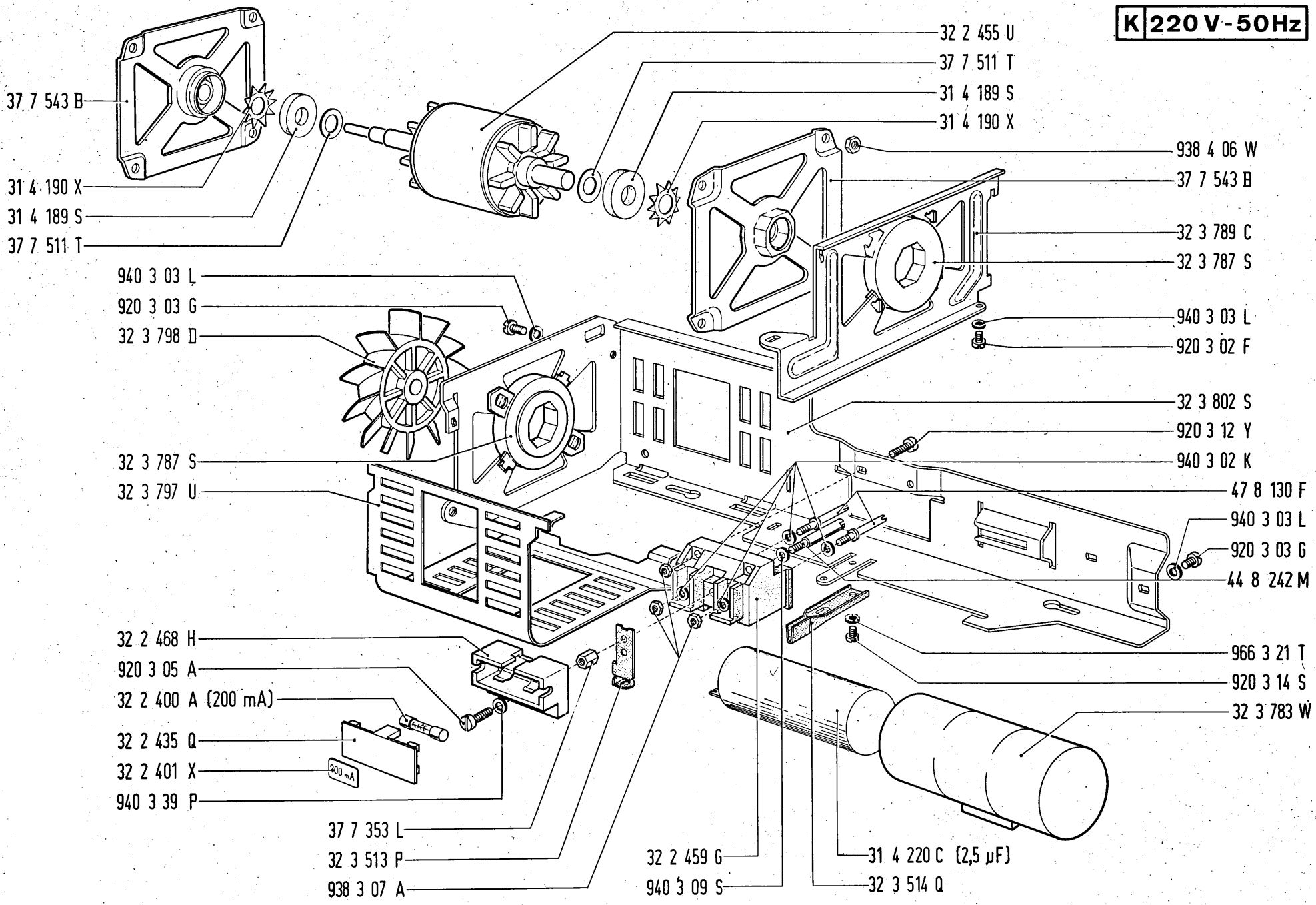
37 7 543 B
31 4 190 X
31 4 189 S
37 7 511 T
32 2 455 U
37 7 511 T
31 4 189 S
31 4 190 X
938 4 06 W
37 7 543 B
32 3 789 C
32 3 787 S
940 3 03 L
920 3 02 F
940 3 03 L
920 3 03 G
32 3 798 D
32 3 802 S
920 3 12 Y
940 3 02 K
32 3 787 S
32 3 797 U
47 8 130 F
940 3 03 L
920 3 03 G
44 8 242 M
32 2 468 H
920 3 05 A
32 2 400 A (200 mA)
32 2 435 Q
32 2 401 X
940 3 39 P
900 mA
966 3 21 T
920 3 14 S
32 3 783 W
37 7 353 L
32 3 513 P
938 3 07 A
32 2 459 G
940 3 09 S
31 4 220 C (2,5 µF)
32 3 514 Q

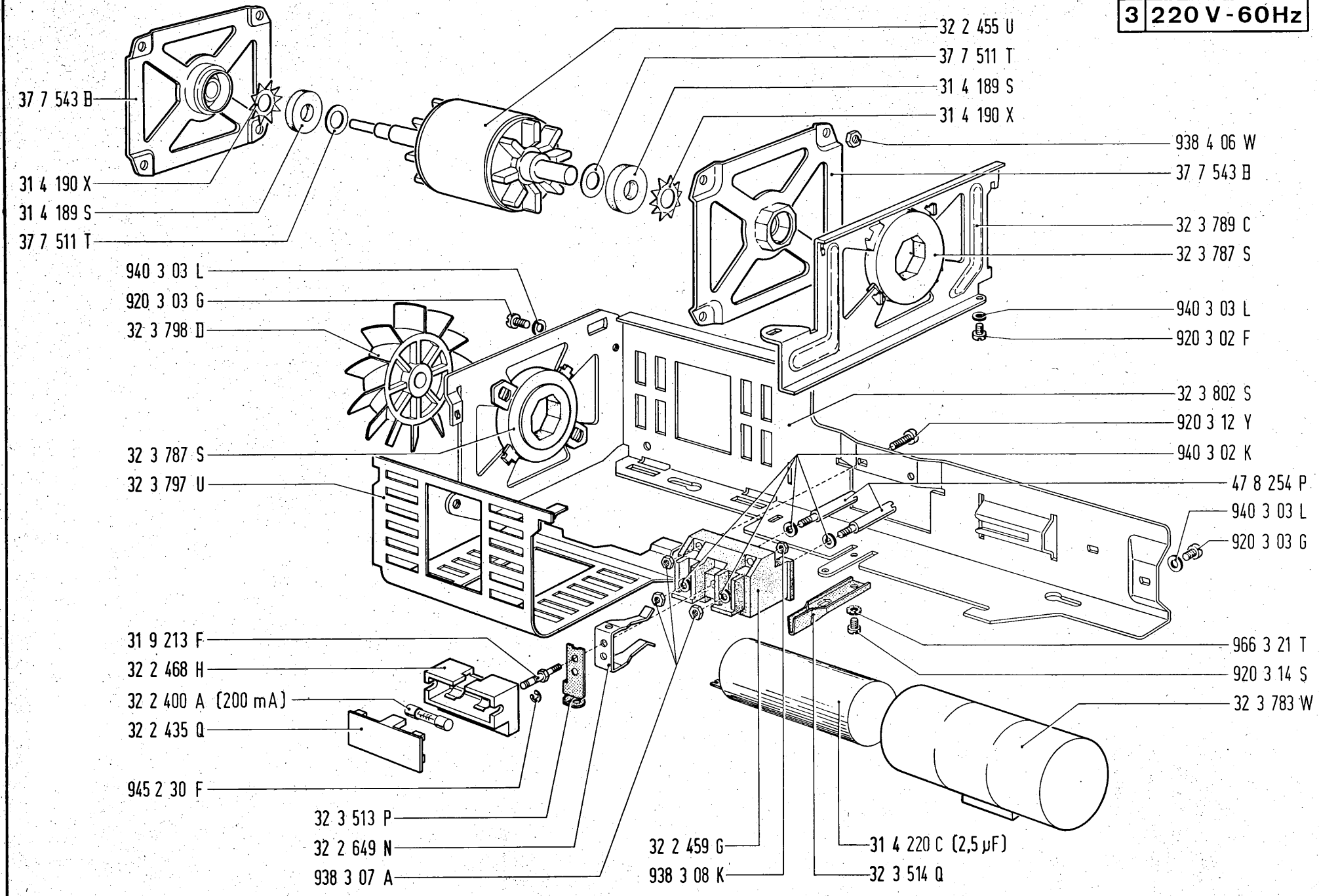
37 7 543 B
31 4 190 X
31 4 189 S
37 7 511 T
32 2 455 U
37 7 511 T
31 4 189 S
31 4 190 X
938 4 06 W
37 7 543 B
32 3 789 C
32 3 787 S
940 3 03 L
920 3 02 F
940 3 03 L
920 3 03 G
32 3 798 D
32 3 802 S
920 3 12 Y
940 3 02 K
32 3 787 S
32 3 797 U
47 8 254 P
940 3 03 L
920 3 03 G
31 9 213 F
32 2 468 H
32 2 400 A (200 mA)
32 2 435 Q
966 3 21 T
920 3 14 S
32 3 783 W
945 2 30 F
32 3 513 P
32 2 649 N
938 3 07 A
32 2 459 G
938 3 08 K
31 4 220 C (2,5 µF)
32 3 514 Q

6 | 115 V - 60Hz

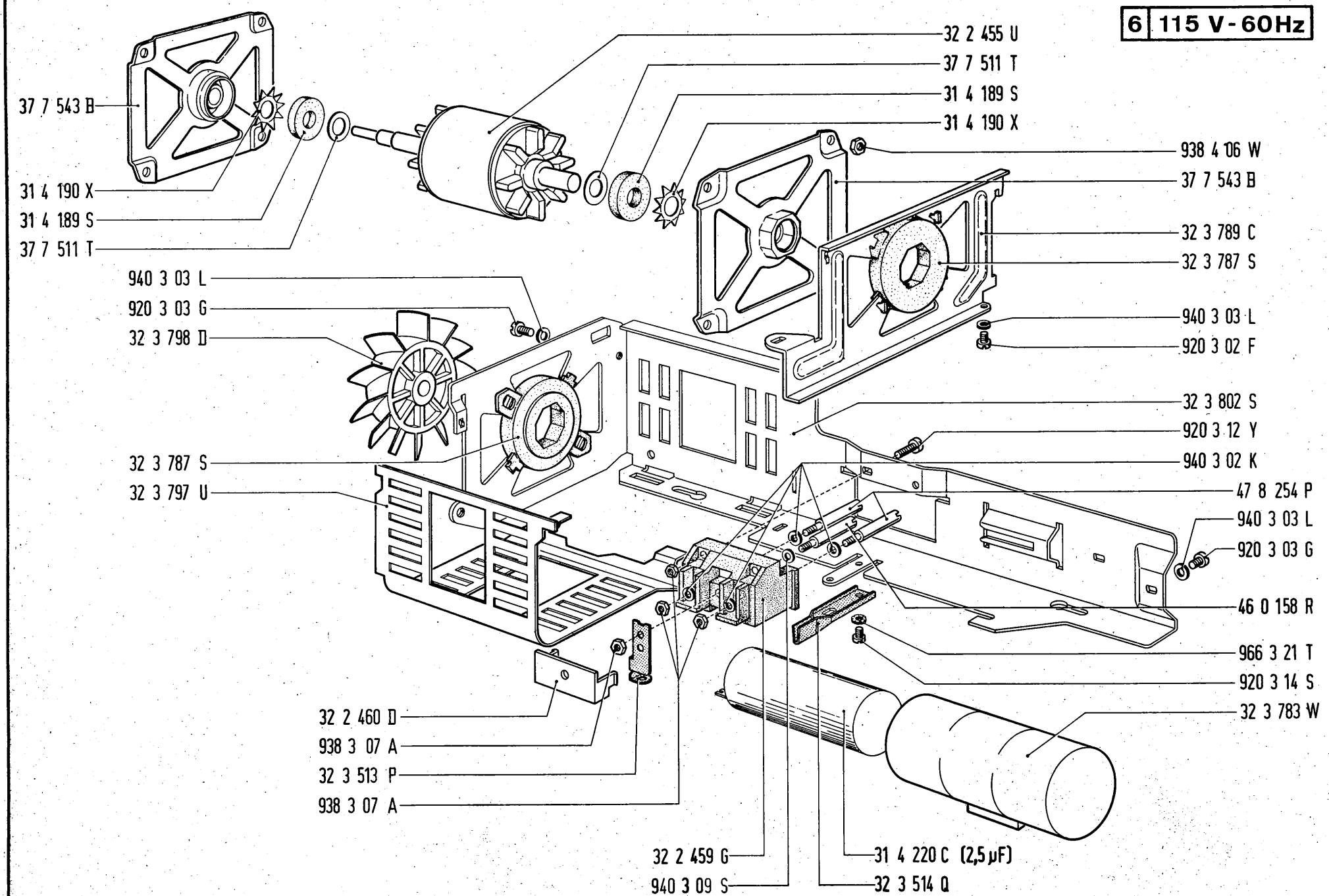
32 2 455 U
37 7 511 T
31 4 189 S
31 4 190 X
37 7 543 B
938 4 06 W
37 7 543 B
32 3 789 C
32 3 787 S
940 3 03 L
920 3 02 F
940 3 03 L
920 3 03 G
32 3 798 D
32 3 802 S
920 3 12 Y
940 3 02 K
32 3 787 S
32 3 797 U
47 8 254 P
940 3 03 L
920 3 03 G
46 0 158 R
966 3 21 T
920 3 14 S
32 3 783 W
32 2 460 D
938 3 07 A
32 3 513 P
938 3 07 A
32 2 459 G
940 3 09 S
31 4 220 C (2,5 µF)
32 3 514 Q

8	100 V - 50 Hz
9	100 V - 60 Hz
B	120 V - 50 Hz

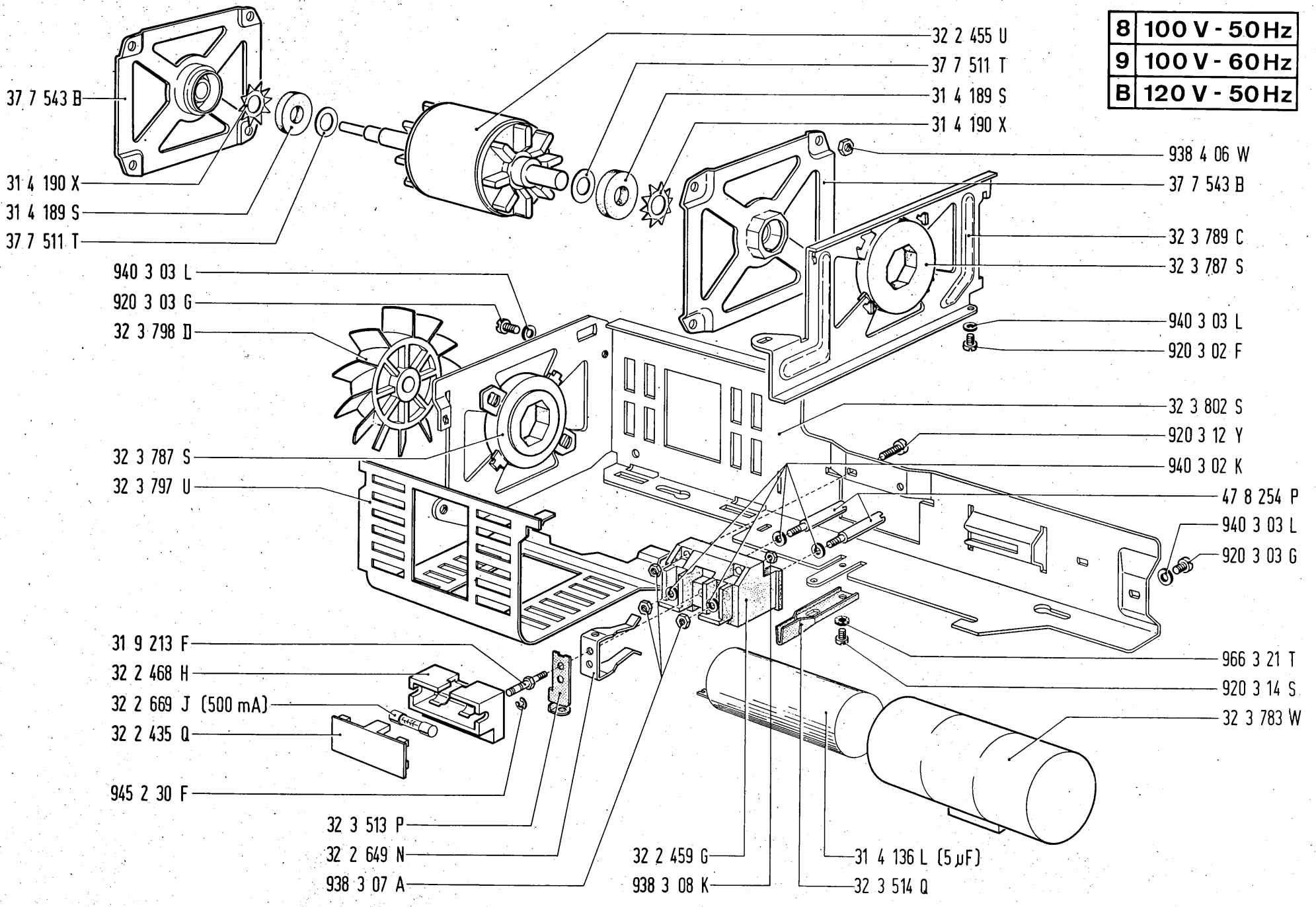

	Tipo di motore Type de moteur Motor type Motortyp Tipo de motor Tipo de motor	Tensione Tension Tension Spannung Tensión Tensão	Frequenza Fréquence Frequency Frequenz Frecuencia Frequência	Codice Code Code Kennummer Código Código
*	B	120 V	50 Hz	32 2 492 Y
	K	220 V	50 Hz	32 2 490 U
	S	220 V	50 Hz	32 2 458 F
	Y	240 V	50 Hz	32 2 491 R
	3	220 V	60 Hz	32 2 493 K
	6	115 V	60 Hz	32 2 494 L
	8	100 V	50 Hz	32 2 495 M
	9	100 V	60 Hz	32 2 496 N

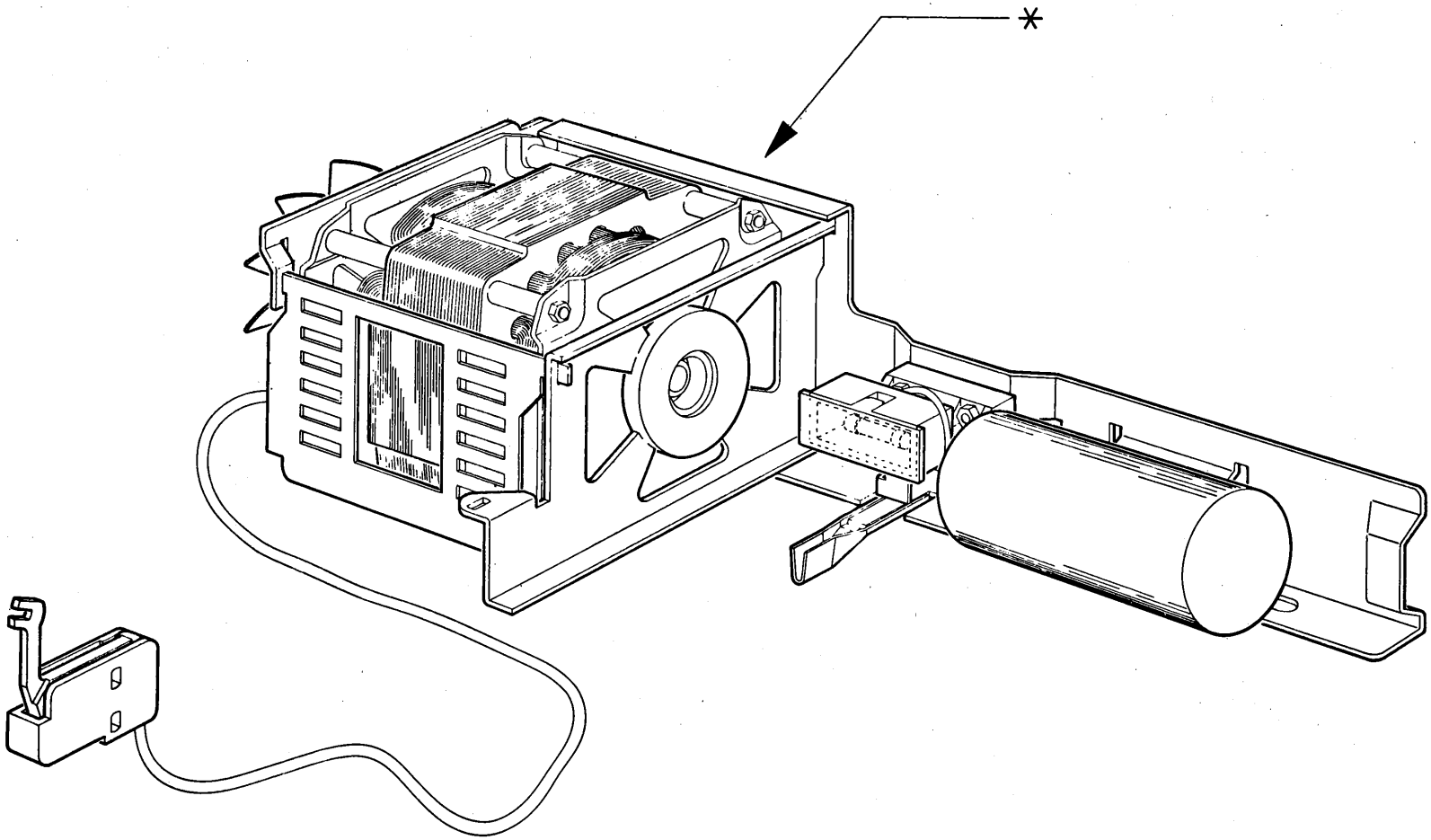

EDITOR 3C

Supporto della bobina sinistra - Pannello frontale della copertura
Support de la bibine gauche - Panneau frontal du couvercle
Left spool support - Cover front panel
Träger der linken Spule - Vorderes Gehäuseteil
Soporte de la bobina izquierda - Panel frontal de la cubierta
Suporte da bobina esquerda - Painel frontal da cobertura

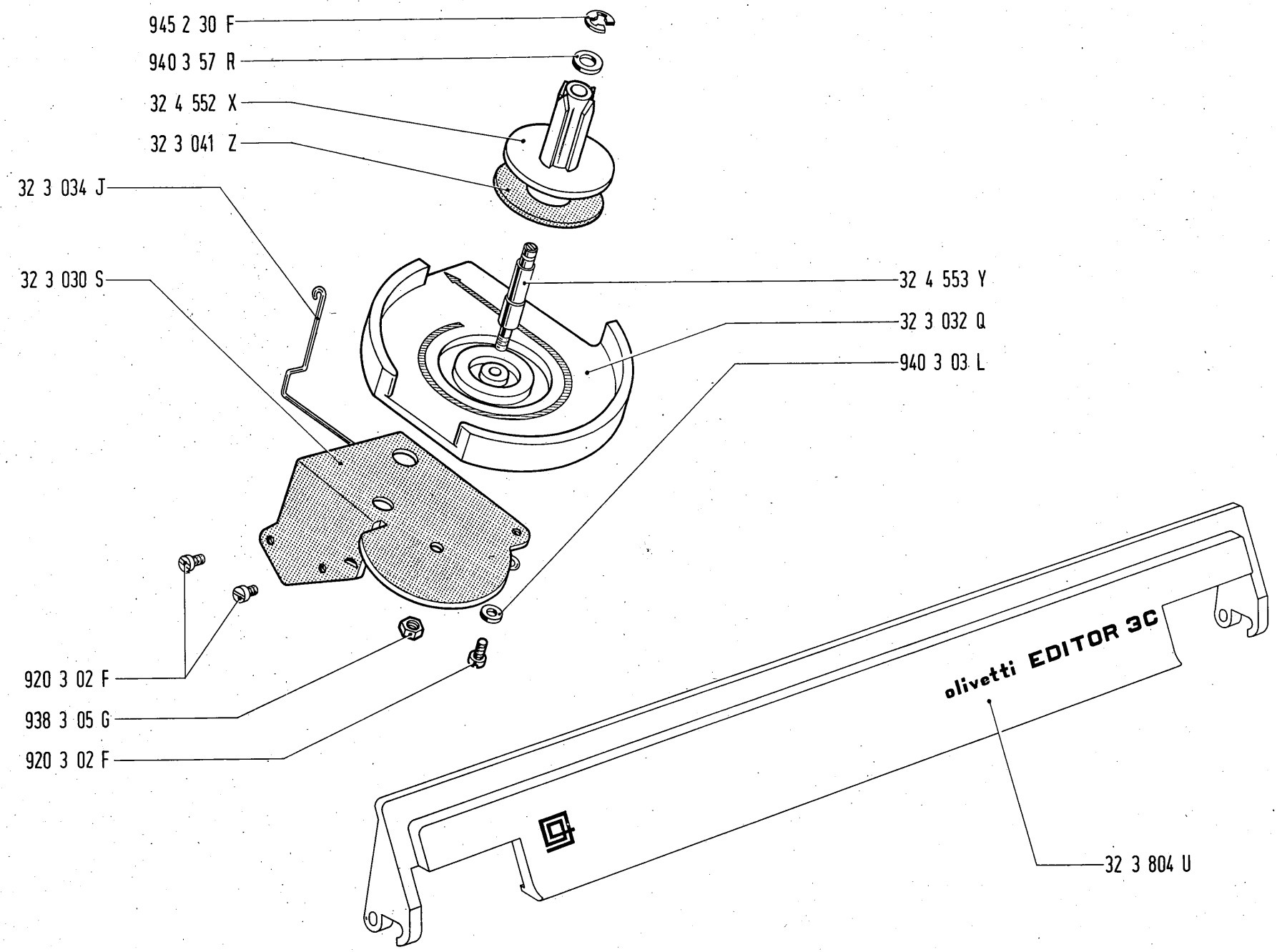
945 2 30 F
940 3 57 R
32 4 552 X
32 3 041 Z
32 3 034 J
32 3 030 S
32 4 553 Y
32 3 032 Q
940 3 03 L
920 3 02 F
938 3 05 G
920 3 02 F
olivetti EDITOR 3C
32 3 804 U

Avanzamento nastro
Avancement du ruban
Ribbon drive
Farbbandvorschub
Avance de la cinta
Avançamento da fita

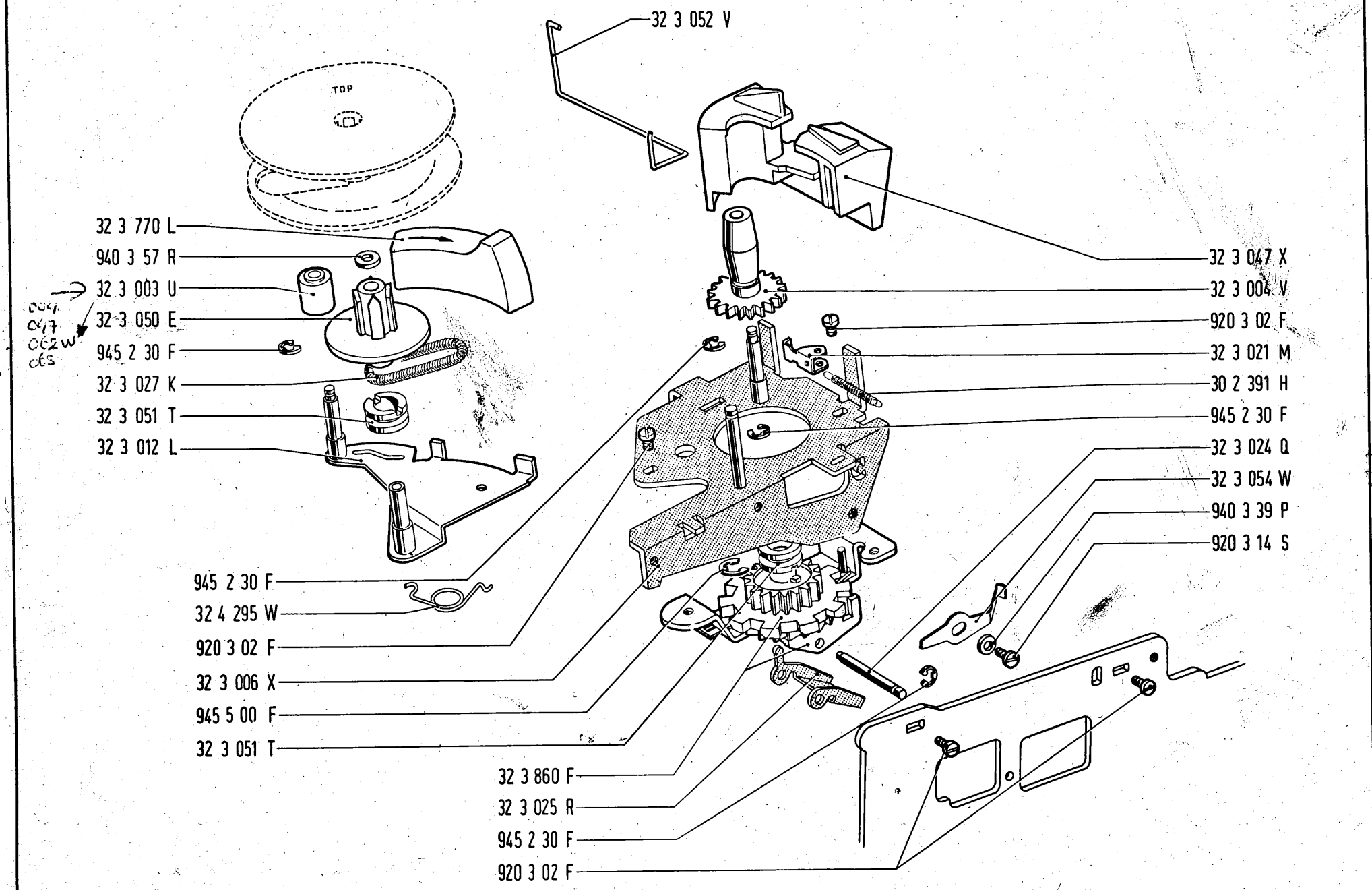
32 3 052 V
TOP
32 3 770 L
940 3 57 R
32 3 003 U
32 3 050 E
945 2 30 F
32 3 027 K
32 3 051 T
32 3 012 L
945 2 30 F
32 4 295 W
920 3 02 F
32 3 006 X
945 5 00 F
32 3 051 T
32 3 860 F
32 3 025 R
945 2 30 F
920 3 02 F
32 3 047 X
32 3 004 V
920 3 02 F
32 3 021 M
30 2 391 H
945 2 30 F
32 3 024 Q
32 3 054 W
940 3 39 P
920 3 14 S

Sollevamento alternato del nastro
Soulèvement alternatif du ruban
Ribbon alternative lifting
Hebung des Farbbandes
Elevación alternativa de la cinta
Elevação alternativa da fita

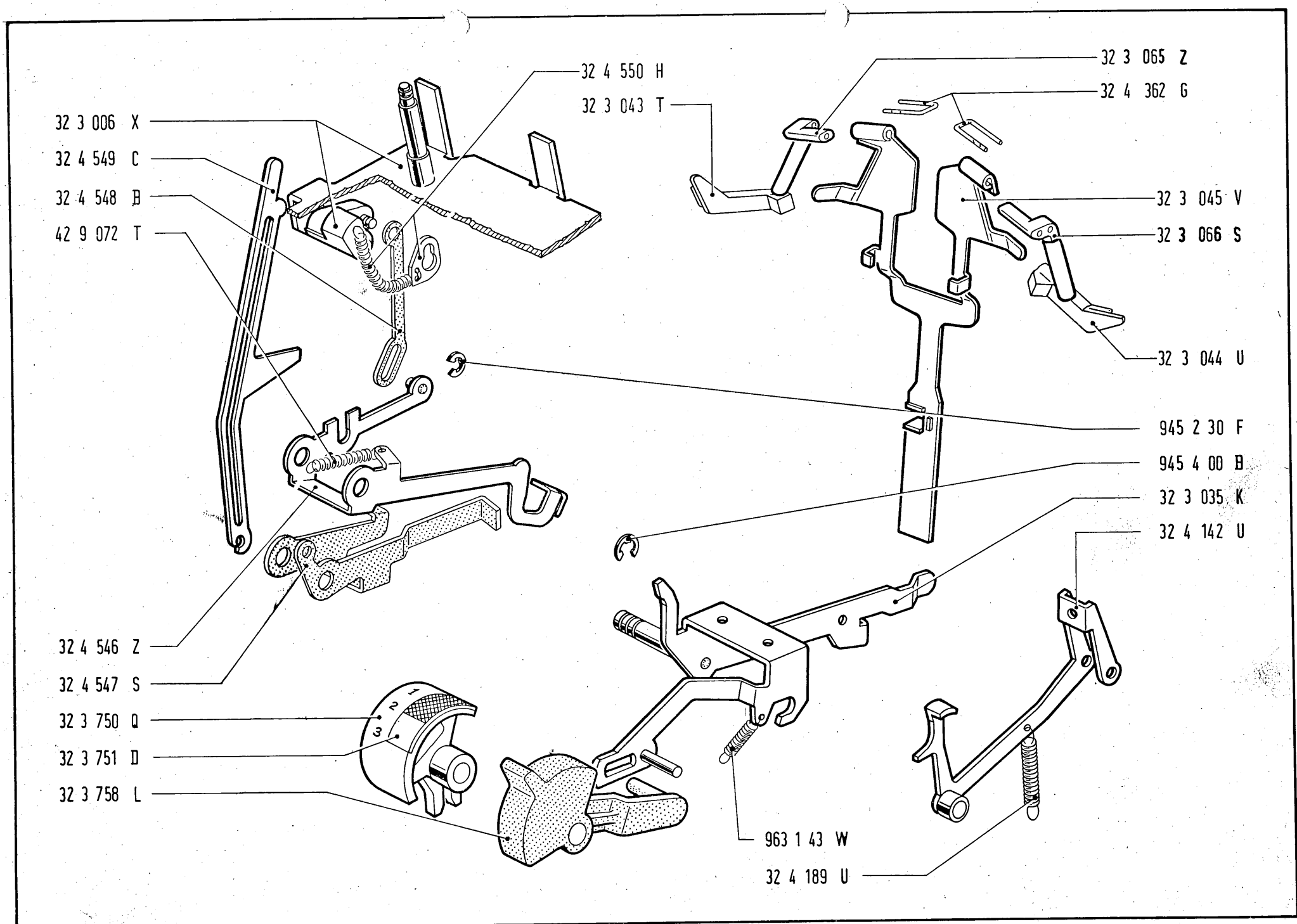
32 3 006 X
32 4 549 C
32 4 548 B
42 9 072 T
32 4 550 H
32 3 043 T
32 3 065 Z
32 4 362 G
32 3 045 V
32 3 066 S
32 3 044 U
945 2 30 F
945 4 00 B
32 3 035 K
32 4 142 U
32 4 546 Z
32 4 547 S
32 3 750 Q
32 3 751 D
32 3 758 L
963 1 43 W
32 4 189 U
1
2
3

Indice generale delle parti
Liste générale des pièces
General list of the parts
Komplettes Verzeichnis der Teile
Lista general de las piezas
Lista geral das peças

Parti specifiche per Editor 3-3 C
Pièces spécifiques pour Editor 3-3 C
Exclusive parts for Editor 3-3 C
Teile ausschliesslich für Editor 3-3 C
Piezas exclusivas para Editor 3-3 C
Partes exclusivas para Editor 3-3 C

..... 03 6 437 F	77
..... 31 4 220 C	106-107-108-109-110
..... 31 8 858 L	76
..... 31 8 859 M	76
..... 31 8 870 L	76
..... 31 8 871 H	76
..... 31 8 874 C	76
..... 31 8 875 D	76
..... 31 9 362 K	25
..... 31 9 365 N	52
..... 31 9 368 Z	25-104
..... 31 9 401 C	63
..... 32 0 352 N	40
..... 32 0 353 P	40
..... 32 0 741 L	26
..... 32 0 742 M	26
..... 32 0 743 N	26
..... 32 0 744 P	26
..... 32 0 745 Q	26
..... 32 0 746 R	26
..... 32 0 747 J	26
..... 32 0 752 P	50
..... 32 0 754 R	44
..... 32 0 758 V	50
..... 32 0 760 T	25-104
..... 32 0 761 Q	25-104
..... 32 0 762 R	25
..... 32 0 765 L	25-104
..... 32 0 766 M	42-50-54
..... 32 0 767 N	22
..... 32 0 771 J	22
..... 32 0 772 K	32-90-93-97
..... 32 0 776 P	44
..... 32 1 516 Q	52
..... 32 1 650 J	54
..... 32 1 655 B	54-56
..... 32 1 656 C	56
..... 32 1 786 X	58
..... 32 1 787 Y	58
..... 32 1 788 H	58
..... 32 1 789 A	58
..... 32 1 950 F	46
..... 32 1 952 V	46
..... 32 1 962 X	46
..... 32 1 963 Y	46
..... 32 1 965 S	46
..... 32 1 966 T	46
..... 32 1 967 U	46
..... 32 1 968 D	46
..... 32 2 104 V	67
..... 32 2 105 W	67
..... 32 2 455 U	106-107-108-109-110-111
..... 32 2 458 F	112
..... 32 3 468 H	106-107-108-109-111
..... 32 2 490 U	112
..... 32 2 491 R	112
..... 32 2 492 J	112
..... 32 2 493 K	112
..... 32 2 494 L	112
..... 32 2 495 M	112
..... 32 2 496 N	112
..... 32 3 003 U	120
..... 32 3 004 V	120
..... 32 3 006 X	120-122
..... 32 3 012 L	120
..... 32 3 021 M	120
..... 32 3 024 Q	120
..... 32 3 025 R	120
..... 32 3 027 K	120
..... 32 3 030 S	118
..... 32 3 032 Q	118
..... 32 3 034 J	118
..... 32 3 035 K	122
..... 32 3 041 Z	118
..... 32 3 043 T	122
..... 32 3 044 U	122
..... 32 3 045 V	122
..... 32 3 047 X	120
..... 32 3 050 E	120
..... 32 3 051 T	120
..... 32 3 052 U	120
..... 32 3 054 W	120
..... 32 3 065 Z	122
..... 32 3 066 S	122

..... 32 3 250 K	16
..... 32 3 251 G	16
..... 32 3 252 H	16
..... 32 3 253 A	16
..... 32 3 254 B	16
..... 32 3 255 C	16
..... 32 3 256 D	16
..... 32 3 257 E	16
..... 32 3 258 P	16
..... 32 3 259 Q	16
..... 32 3 260 M	16
..... 32 3 261 A	16
..... 32 3 262 B	16
..... 32 3 318 B	90
..... 32 3 319 C	90
..... 32 3 320 H	90
..... 32 3 321 W	90
..... 32 3 322 X	90
..... 32 3 366 B	102
..... 32 3 369 N	102
..... 32 3 370 K	102
..... 32 3 395 Z	52
..... 32 3 396 S	54
..... 32 3 397 T	54
..... 32 3 430 Y	67-82
..... 32 3 513 P	106-107-108-109-110-111
..... 32 3 514 Q	106-107-108-109-110-111
..... 32 3 527 M	44
..... 32 3 528 W	42
..... 32 3 529 X	22
..... 32 3 530 U	84
..... 32 3 531 R	84
..... 32 3 532 J	22
..... 32 3 536 N	52
..... 32 3 582 M	56
..... 32 3 583 N	56
..... 32 3 584 P	56
..... 32 3 600 K	67
..... 32 3 601 G	80
..... 32 3 602 H	63-67
..... 32 3 603 A	73
..... 32 3 604 B	67-82
..... 32 3 605 C	73
..... 32 3 606 D	63
..... 32 3 615 V	62
..... 32 3 616 W	62
..... 32 3 620 E	62-86
..... 32 3 621 T	62-86
..... 32 3 622 U	34-62
..... 32 3 623 V	34-62
..... 32 3 624 W	92-96
..... 32 3 625 X	92-96
..... 32 3 627 Z	80
..... 32 3 628 A	80
..... 32 3 629 B	80
..... 32 3 646 C	62
..... 32 3 647 D	62
..... 32 3 648 N	62
..... 32 3 649 P	62
..... 32 3 650 L	73
..... 32 3 651 H	73
..... 32 3 654 C	92-96
..... 32 3 655 D	92-96
..... 32 3 656 E	92-96
..... 32 3 657 F	92-96
..... 32 3 658 Q	62-86
..... 32 3 659 R	62-86
..... 32 3 660 N	62-86
..... 32 3 661 B	62-86
..... 32 3 662 C	34-62
..... 32 3 663 D	34-62
..... 32 3 664 E	34-62
..... 32 3 665 F	34-62
..... 32 3 667 H	73
..... 32 3 668 J	82
..... 32 3 670 Q	67
..... 32 3 671 D	73
..... 32 3 674 G	63
..... 32 3 675 H	56-80
..... 32 3 676 A	58
..... 32 3 678 L	80
..... 32 3 686 V	73
..... 32 3 687 W	73
..... 32 3 696 X	93
..... 32 3 703 E	66
..... 32 3 704 F	66
..... 32 3 708 K	66
..... 32 3 709 L	66
..... 32 3 750 Q	32-48-122
..... 32 3 751 D	122
..... 32 3 752 E	48
..... 32 3 753 F	42-54
..... 32 3 754 G	84
..... 32 3 755 H	42
..... 32 3 757 B	93
..... 32 3 758 L	48-122
..... 32 3 759 M	97
..... 32 3 760 J	90
..... 32 3 761 F	32
..... 32 3 762 G	25-104
..... 32 3 763 H	52
..... 32 3 764 A	70
..... 32 3 765 B	70

.....	32 3 768 N	70
.....	32 3 770 L	120
.....	32 3 771 H	42
.....	32 3 772 A	42
.....	32 3 773 B	50
.....	32 3 774 C	97
.....	32 3 776 E	25-104
.....	32 3 777 F	70
.....	32 3 778 Q	70
.....	32 3 779 R	70
.....	32 3 780 F	70
.....	32 3 781 U	25
.....	32 3 782 V	17
.....	32 3 783 W	106-107-108-109-110-111
.....	32 3 784 X	44
.....	32 3 785 Y	60
.....	32 3 787 S	106-107-108-109-110-111
.....	32 3 788 B	60
.....	32 3 789 C	106-107-108-109-110-111
.....	32 3 791 W	102
.....	32 3 792 X	102
.....	32 3 793 Y	102
.....	32 3 795 S	102
.....	32 3 797 U	106-107-108-109-110-111
.....	32 3 798 D	106-107-108-109-110-111
.....	32 3 799 E	20
.....	32 3 802 S	106-107-108-109-110-111
.....	32 3 803 T	17
.....	32 3 804 U	118
.....	32 3 826 R	40
.....	32 3 827 J	40
.....	32 3 828 T	40
.....	32 3 829 U	25
.....	32 3 831 N	17
.....	32 3 849 G	102
.....	32 3 851 S	102
.....	32 3 853 U	17
.....	32 3 854 V	17
.....	32 3 860 F	120
.....	32 4 000 E	26
.....	32 4 001 T	26
.....	32 4 002 U	26
.....	32 4 003 V	26
.....	32 4 004 W	26
.....	32 4 005 X	26
.....	32 4 006 V	26
.....	32 4 007 Z	27
.....	32 4 008 A	26
.....	32 4 010 X	26
.....	32 4 019 U	42
.....	32 4 020 Z	40
.....	32 4 021 N	40
.....	32 4 022 P	42
.....	32 4 023 Q	40
.....	32 4 024 R	40
.....	32 4 026 K	42
.....	32 4 027 L	42
.....	32 4 032 R	56
.....	32 4 033 J	60
.....	32 4 034 K	60
.....	32 4 035 L	50
.....	32 4 036 M	50-52-100
.....	32 4 037 N	60
.....	32 4 038 X	20-54-60
.....	32 4 040 D	56
.....	32 4 041 S	56
.....	32 4 046 X	48
.....	32 4 047 Y	56
.....	32 4 048 H	70
.....	32 4 049 A	42
.....	32 4 050 F	42
.....	32 4 052 V	56
.....	32 4 053 W	70-73
.....	32 4 057 S	100
.....	32 4 058 B	100
.....	32 4 060 H	56
.....	32 4 061 W	56
.....	32 4 063 Y	84
.....	32 4 067 U	25-29
.....	32 4 069 E	22
.....	32 4 072 Z	20
.....	32 4 077 W	70
.....	32 4 087 R	20
.....	32 4 089 T	56
.....	32 4 090 Y	56
.....	32 4 091 M	60-97
.....	32 4 094 Q	32
.....	32 4 097 K	42
.....	32 4 099 V	32
.....	32 4 100 F	32
.....	32 4 102 V	42
.....	32 4 103 W	54
.....	32 4 104 X	56
.....	32 4 108 B	40
.....	32 4 112 N	29

..... 32 4 116 J 29
..... 32 4 117 K 29
..... 32 4 122 Q 42
..... 32 4 123 R 42
..... 32 4 127 M 97
..... 32 4 128 W 97
..... 32 4 129 X 58
..... 32 4 130 U 58
..... 32 4 131 R 58
..... 32 4 133 K 58
..... 32 4 134 L 58
..... 32 4 135 M 58-84-97
..... 32 4 136 N 58
..... 32 4 138 Y 20
..... 32 4 140 E 39
..... 32 4 142 U 35-122
..... 32 4 150 G 54
..... 32 4 151 V 93
..... 32 4 152 W 93
..... 32 4 153 X 54
..... 32 4 155 Z 32
..... 32 4 156 S 32
..... 32 4 159 D 32-42
..... 32 4 165 T 46-48
..... 32 4 166 U 90
..... 32 4 167 V 90
..... 32 4 169 F 90-93
..... 32 4 178 G 32-100
..... 32 4 179 H 32
..... 32 4 180 X 32
..... 32 4 182 M 46
..... 32 4 183 N 46
..... 32 4 188 T 50
..... 32 4 189 U 35-122
..... 32 4 190 Z 100
..... 32 4 191 N 100
..... 32 4 200 K 35-52
..... 32 4 202 H 35-50
..... 32 4 206 D 58
..... 32 4 211 Z 73
..... 32 4 213 T 73
..... 32 4 216 W 63
..... 32 4 217 X 63
..... 32 4 221 T 34-62
..... 32 4 222 U 34-62
..... 32 4 223 V 62-86
..... 32 4 224 W 62-86
..... 32 4 226 Y 82
..... 32 4 227 Z 80
..... 32 4 228 A 63
..... 32 4 229 B 63
..... 32 4 232 W 42
..... 32 4 234 Y 63-73
..... 32 4 235 Z 63
..... 32 4 236 S 82
..... 32 4 237 T 73
..... 32 4 238 C 80
..... 32 4 239 D 80
..... 32 4 240 J 73
..... 32 4 241 F 80
..... 32 4 245 B 73
..... 32 4 260 N 93-97
..... 32 4 261 B 73
..... 32 4 262 C 73
..... 32 4 263 D 73
..... 32 4 270 Q 67
..... 32 4 271 D 73
..... 32 4 277 B 62
..... 32 4 280 B 92-96
..... 32 4 281 Y 92-96
..... 32 4 282 Z 58
..... 32 4 284 T 67
..... 32 4 285 U 67
..... 32 4 286 V 63
..... 32 4 292 T 67
..... 32 4 295 W 80-120
..... 32 4 296 X 35-63
..... 32 4 301 C 56-80
..... 32 4 302 D 58
..... 32 4 303 E 87
..... 32 4 323 Z 62
..... 32 4 329 F 63
..... 32 4 330 C 63
..... 32 4 348 J 63
..... 32 4 356 A 80
..... 32 4 357 B 102
..... 32 4 358 L 73
..... 32 4 362 G 48-122
..... 32 4 365 B 80
..... 32 4 369 P 56
..... 32 4 370 L 35
..... 32 4 378 Q 87
..... 32 4 380 F 84-100
..... 32 4 386 Z 40
..... 32 4 387 S 40
..... 32 4 400 C 97
..... 32 4 402 S 97
..... 32 4 412 K 25
..... 32 4 415 N 42
..... 32 4 429 U 32-93-97
..... 32 4 432 P 52
..... 32 4 433 Q 52

..... 32 4 437 L 44
..... 32 4 438 V 44-93
..... 32 4 542 V 80
..... 32 4 543 W 80
..... 32 4 544 X 80
..... 32 4 545 Y 80
..... 32 4 546 Z 122
..... 32 4 547 S 122
..... 32 4 548 B 122
..... 32 4 549 C 42-122
..... 32 4 550 H 122
..... 32 4 552 X 118
..... 32 4 553 Y 118
..... 32 4 554 Z 80
..... 32 4 704 G 17
..... 32 4 705 H 17
..... 32 4 706 A 17
..... 32 4 707 B 17
..... 32 4 708 L 17
..... 32 4 709 M 17
..... 32 4 711 W 17
..... 32 4 717 U 17
..... 32 4 718 D 17
..... 32 4 721 Y 17
..... 32 4 735 W 67
..... 32 4 739 A 17
..... 32 4 805 W 102
..... 32 4 806 X 102
..... 32 4 807 Y 102
..... 32 4 818 S 102
..... 32 4 820 Y 104
..... 32 4 843 T 102
..... 32 4 847 X 60
..... 32 4 850 E 20
..... 37 7 543 B 106-107-108-109-110-111
..... 68 0 539 C 73
..... 68 0 629 N 73

Parti di altre macchine
Pièces d'autres machines
Parts from other machines
Teile anderer Maschinen
Piezas de otras máquinas
Partes de outras máquinas

..... 00 0 204 P 17

..... 10 0 171 E 77
..... 10 0 227 E 97

..... 15 0 064 F 70
..... 15 0 259 X 73
..... 15 0 410 B 102
..... 15 0 441 E 77

..... 18 0 185 M 17

..... 19 0 288 E 40

..... 23 0 019 A 42
..... 23 0 022 V 84

..... 30 2 391 H 46-120

..... 31 1 814 R 56

..... 31 3 691 Y 77
..... 31 3 692 Z 77
..... 31 3 694 T 77
..... 31 3 698 F 77
..... 31 3 700 M 77
..... 31 3 701 A 77
..... 31 3 702 B 77
..... 31 3 703 C 77
..... 31 3 704 D 77
..... 31 3 719 B 77
..... 31 3 833 N 67

..... 31 4 136 L 111
..... 31 4 189 S 106-107-108-109-110-111
..... 31 4 190 X 106-107-108-109-110-111

..... 31 8 315 B 73
..... 31 8 316 C 73
..... 31 8 367 P 77
..... 31 8 369 Z 77
..... 31 8 370 W 77
..... 31 8 373 M 77
..... 31 8 374 N 77
..... 31 8 375 P 77
..... 31 8 377 R 77
..... 31 8 378 S 77
..... 31 8 390 K 73
..... 31 8 391 G 73
..... 31 8 394 B 72
..... 31 8 417 S 63
..... 31 8 496 S 72
..... 31 8 498 C 72
..... 31 8 499 D 72
..... 31 8 581 X 77
..... 31 8 639 G 72
..... 31 8 640 V 72
..... 31 8 642 K 72
..... 31 8 643 L 72
..... 31 8 782 G 73
..... 31 8 791 H 63

..... 31 9 015 T 40
..... 31 9 207 R 56
..... 31 9 210 P 56
..... 31 9 213 F 107-109-111
..... 31 9 214 F 40
..... 31 9 218 K 46
..... 31 9 220 R 35-44
..... 31 9 221 E 42-50-54
..... 31 9 222 F 35-42
..... 31 9 225 A 25-29-32-35-44-48-54-56-100
..... 31 9 231 G 25-29-32-42-50-54-100
..... 31 9 243 L 87
..... 31 9 247 Q 42-50-54-100
..... 31 9 251 L 84-90
..... 31 9 255 Q 93
..... 31 9 278 X 35-44-50
..... 31 9 285 F 56
..... 31 9 286 G 56
..... 31 9 291 D 20-40
..... 31 9 295 H 56

..... 31 9 349 W	35-42
..... 31 9 374 P	52-84-93
..... 31 9 406 H	77
..... 32 0 213 B	40
..... 32 0 214 C	25-26
..... 32 0 263 M	26
..... 32 0 264 N	26
..... 32 0 265 P	26
..... 32 0 266 Q	26
..... 32 0 267 R	26
..... 32 0 268 S	26
..... 32 0 269 T	26
..... 32 0 270 Y	26
..... 32 0 271 M	26
..... 32 0 272 N	26
..... 32 0 273 P	26
..... 32 0 274 Q	26
..... 32 0 275 R	26
..... 32 0 276 J	26
..... 32 0 277 K	26
..... 32 0 278 U	26
..... 32 0 279 V	26
..... 32 0 280 K	26
..... 32 0 281 G	26
..... 32 0 282 H	26
..... 32 0 283 A	26
..... 32 0 284 B	26
..... 32 0 285 C	26
..... 32 0 286 D	26
..... 32 0 287 E	26
..... 32 0 288 P	26
..... 32 0 289 Q	26
..... 32 0 290 M	26
..... 32 0 291 A	26
..... 32 0 292 B	26
..... 32 0 293 C	26
..... 32 0 294 D	26
..... 32 0 295 E	26
..... 32 0 296 F	26
..... 32 0 297 G	26
..... 32 0 298 R	26
..... 32 0 299 J	26
..... 32 0 300 X	26
..... 32 0 301 L	26
..... 32 0 302 M	26
..... 32 0 303 N	26
..... 32 0 304 P	26
..... 32 0 305 Q	26
..... 32 0 306 R	26
..... 32 0 307 J	26
..... 32 0 308 T	26
..... 32 0 315 H	40
..... 32 0 319 M	40
..... 32 0 323 H	40
..... 32 0 601 R	50-54
..... 32 0 602 J	50-54
..... 32 0 911 X	42
..... 32 0 912 Y	42
..... 32 0 913 Z	42
..... 32 0 914 S	42-100
..... 32 0 915 T	42
..... 32 1 000 B	29-35-44
..... 32 1 002 Z	44
..... 32 1 003 S	44
..... 32 1 005 U	44-100
..... 32 1 010 U	29
..... 32 1 200 Q	20
..... 32 1 201 D	20
..... 32 1 203 F	20
..... 32 1 204 G	20
..... 32 1 215 S	20
..... 32 1 216 T	100
..... 32 1 218 D	25-32-100
..... 32 1 221 Y	32-35
..... 32 1 222 Z	25-32
..... 32 1 223 S	54
..... 32 1 224 T	32
..... 32 1 225 U	32-100
..... 32 1 229 G	32-100
..... 32 1 230 D	32-35-100
..... 32 1 231 S	35-100
..... 32 1 240 P	44
..... 32 1 249 L	32-100
..... 32 1 500 D	50
..... 32 1 501 S	50
..... 32 1 502 T	50
..... 32 1 505 W	50-54
..... 32 1 506 X	50
..... 32 1 507 Y	50
..... 32 1 508 H	50-54
..... 32 1 509 A	50
..... 32 1 511 K	52
..... 32 1 514 N	52
..... 32 1 514 N	52
..... 32 1 601 E	54
..... 32 1 606 B	20-56
..... 32 1 614 S	56
..... 32 1 617 V	54
..... 32 1 618 E	54
..... 32 1 620 C	54

..... 32 1 622 S 56-58
..... 32 1 626 W 56
..... 32 1 631 T 54
..... 32 1 640 Q 56
..... 32 1 642 E 54
..... 32 1 643 F 54
..... 32 1 714 W 87
..... 32 1 718 A 97
..... 32 1 720 G 97
..... 32 1 729 D 93
..... 32 1 735 L 84
..... 32 1 736 U 84
..... 32 1 738 E 84-100
..... 32 1 740 L 93
..... 32 1 744 C 93
..... 32 1 749 R 52-84-93
..... 32 1 753 D 84
..... 32 1 759 K 87
..... 32 1 780 D 60
..... 32 1 784 V 60
..... 32 1 909 B 46
..... 32 1 915 Q 48
..... 32 1 921 N 46
..... 32 1 928 V 48
..... 32 1 929 W 48
..... 32 1 932 R 46
..... 32 1 959 C 46

..... 32 2 074 Z 67
..... 32 2 321 V 80
..... 32 2 400 A 106-107-108-109
..... 32 2 401 X 106-107-108
..... 32 2 435 Q 106-107-108-109-111
..... 32 2 459 G 106-107-108-109-110-111
..... 32 2 460 D 110
..... 32 2 649 N 107-109-111
..... 32 2 669 J 111

..... 32 4 162 Y 48
..... 32 4 822 N 104
..... 32 4 831 P 104

..... 37 7 353 L 106-108
..... 37 7 511 T 106-107-108-109-110-111

..... 40 3 016 J 32

..... 40 4 052 K 102

..... 40 5 126 P 44

..... 40 7 014 L 32-44-42-93-100
..... 40 7 110 V 42

..... 40 8 152 C 54

..... 42 4 040 S 54

..... 42 9 072 T 32-35-50-122

..... 43 2 078 U 58-93

..... 44 8 242 M 108

..... 46 0 158 R 106-110

..... 47 8 130 F 108
..... 47 8 254 P 106-107-109-110-111

..... 68 0 204 M 60
..... 68 0 213 D 97
..... 68 0 304 R 97
..... 68 0 330 N 54-80
..... 68 0 409 K 46-48
..... 68 0 417 S 54
..... 68 0 509 P 63
..... 68 0 527 Y 25-29-80
..... 68 0 605 P 42-46-88-56
..... 68 0 629 N 73

..... 68 1 204 A 32-50-54
..... 68 1 208 N 56
..... 68 1 221 S 25-29-50-54

..... 70 4 276 Q 42

..... 70 8 087 B 104

..... 77 0 455 R 44-100

..... 77 6 795 G 22

..... 920 3 01 E 104

..... 920 3 02 F 22-46-50-63-67-70-73-87-93-106-107-108-109-110-111-118-120

..... 920 3 03 G 17-22-56-58-60-73-80-93-97-106-107-108-109-110-111

..... 920 3 04 H 20-42-54-56-63-73

..... 920 3 05 A 106-108

..... 920 3 06 B 17

..... 920 3 12 Y 106-107-108-109-110-111

..... 920 3 14 S 56-58-70-73-84-87-97-104-106-107-108-109-110-111-120

..... 920 3 51 F 67

..... 920 4 01 T 40

..... 923 3 01 V 63

..... 923 3 02 W 48-84

..... 923 4 02 X 35-42

..... 924 3 09 E 80

..... 925 3 24 M 17-93

..... 925 3 26 P 32

..... 925 3 27 Q 22

..... 925 3 38 T 90

..... 926 3 11 R 56

..... 932 2 61 V 40

..... 938 3 05 G 35-42-44-52-56-80-90-93-118

..... 938 3 06 H 42

..... 938 3 07 A 50-63-106-108-107-109-110-111

..... 938 3 08 K 50-107-109-111

..... 938 4 05 V 40

..... 938 4 06 W 35-77-106-107-108-109-110-111

..... 938 4 09 H 60

..... 938 5 06 S 42

..... 940 2 24 C 58

..... 940 3 02 K 56-106-107-108-109-110-111

..... 940 3 03 L 17-35-40-56-67-80-90-93-106-107-108-109-110-111-118

..... 940 3 09 S 46-106-108-110

..... 940 3 11 B 42-104

..... 940 3 24 G 48

..... 940 3 26 A 52

..... 940 3 38 N 22

..... 940 3 39 P 106-108-120

..... 940 3 57 R 102-118-120

..... 940 3 62 N 60-97

..... 940 3 63 P 60

..... 940 3 75 K 25-56

..... 940 5 19 C 42

..... 940 8 21 T 17

..... 944 3 32 Y 63-67

..... 945 1 20 Z 80

..... 945 1 50 F 58-77

..... 945 1 90 Y 46-48-50-54-77-100

..... 945 2 30 F 25-29-32-35-42-44-48-50-52-54-56-63-73-80-84-90-93-97-100-107-109-111-118-120-122

..... 945 3 20 H 17-25-32-42-56-60-80

.....	945 400 B	32-46-48-87 122
.....	945 5 00 F	93-97-102- 120
.....	945 8 00 C	77
.....	960 1 09 N	54
.....	960 1 67 F	44
.....	961 1 13 N	82-100
.....	961 1 14 P	44-52
.....	961 1 16 R	50
.....	961 1 17 J	29-35-42- 44
.....	961 1 28 V	50
.....	961 1 41 S	35
.....	961 1 47 Y	63
.....	961 1 62 X	25-104
.....	963 1 23 J	80
.....	963 1 24 K	42
.....	963 1 25 L	29-32-93- 100
.....	963 1 43 W	32-35-48- 54-100-122
.....	963 1 63 S	35-54
.....	963 1 82 N	25
.....	966 3 21 T	17-22-106- 107-108-109 110-111
.....	966 4 31 J	60